УТВЕРЖДАЮ

Генеральный директор
(должность)

ООО «ЛАБРОМЕД»
(организация)

Шиленков Владислав Михайлович
(Ф.И.О.)

06.04.2026
(дата)

(подпись)

Руководство по эксплуатации
№КДЛ-013-РЭ

(редакция №2)

Набор мебели для клинико-диагностических лабораторий по ТУ 9452-013-13305037-2010

1 Справочная информация

1.1 Заявление о правах на интеллектуальную собственность

ООО "ЛАБРОМЕД" (далее – производитель) является разработчиком и производителем медицинского изделия «Набор мебели для клинико-диагностических лабораторий по ТУ 9452-013-13305037-2010» (далее – мебель, изделие) и обладает правами на интеллектуальную собственность в отношении мебели и инструкции по применению.

1.2 Предупреждающие сообщения

Символ	Значение
	**Внимание!** Потенциально опасные ситуации или небезопасные действия, которые могут привести к повреждениям мебели или травмам пользователей
	**Примечание:** Рекомендации по правильному использованию мебели и/или другие полезные сведения.

1.3 Ответственность производителя

Предполагается, что вся информация, содержащаяся в настоящем руководстве, не содержит ошибок. Производитель несет ответственность за безопасность, надежность и рабочие характеристики изделия только в том случае, если:

- все действия по установке, изменению, модификации, а также ремонтные работы аппарата выполняются уполномоченным техническим персоналом производителя;
- изделие используется в соответствии с настоящим руководством.

1.4 Гарантия

Настоящая гарантия является исключительной и применяется вместо всех прочих гарантий, явных или подразумеваемых, включая гарантии товарной пригодности или пригодности для использования по назначению.

1.4.1 Освобождение от ответственности

Согласно настоящей гарантии, обязательства или ответственность производителя не включают в себя ответственность за прямые, косвенные или случайные убытки или задержки, вызванные ненадлежащим использованием изделия или использованием изделий, не рекомендованных к применению производителем, а также ремонтными работами, выполненными лицами, не относящимися к квалифицированному техническому персоналу.

Настоящая гарантия не распространяется на следующие случаи:

- повреждение или неисправность, обусловленные ненадлежащим использованием изделия или неправильными действиями пользователя;
- повреждение или неисправность, обусловленные форс-мажорными обстоятельствами, такими как пожар или землетрясение;
- неисправность или повреждение в результате выполнения ремонтных работ неквалифицированным или не имеющим полномочий обслуживающим персоналом;
- прочие неполадки, не обусловленные самим изделием или его частью.

2 Контактная информация

2.1 Производитель (разработчик):

Наименование	:	Общество с ограниченной ответственностью «ЛАБРОМЕД» ООО «ЛАБРОМЕД»)
Юридический адрес	:	141407, Московская область, город Химки, Куркинское шоссе, строение 2, помещение 501, офис № 5.1
Тел/факс	:	+7 (495) 380-22-87, +7 (495) 380-22-78
E-mail	:	labromed@labromed.ru
Сайт	:	labromed.ru

	ВНИМАНИЕ: При появлении неисправностей, влияющих на работу Набор мебели для клинико-диагностических лабораторий по ТУ 9452-013-13305037-2010 в период гарантийного срока эксплуатации, претензии направлять по адресу производителя

2.2 Места производства:

Площадка №1	**:**	**Производство изделия**
Наименование	:	ООО «ЛАБРОМЕД»
Фактический адрес	:	Россия, 141623, Московская область, Клинский р-н, дер. Ногово, д. 52, стр. 2.
Площадка №2	**:**	**Производство изделия**
Наименование	:	ООО «ЛАБРОМЕД»
Фактический адрес	:	Россия, 141623, Московская область, Клинский р-н, дер. Ногово, д. 52, стр. 3.
Площадка №3	**:**	**Производство изделия**
Наименование	:	ООО «ЛАБРОМЕД»
Фактический адрес	:	г. Москва, г. Зеленоград, улица Конструктора Гуськова, дом 14, строение 2

3 Меры предосторожности

3.1 Символы применяемые на маркировке и изделии

Символ	*Наименование символа*
	«Беречь от влаги»,
	«Хрупкое, обращаться осторожно»
	«Верх»
	символ добровольной сертификации;
	Логотип компании

3.2 Меры предосторожности при применении

Следуя мерам, снижаете риски повреждений и обеспечивайте безопасность эксплуатации мебели, в том числе увеличиваете срок эксплуатации.

	**Внимание!** ➢ Проверяйте перед использованием: • Убедитесь, что мебель установлена на ровной и чистой поверхности: несоблюдение может привести к опрокидыванию или повреждению мебели, а также к травмам пользователей. • Проверяйте все соединения и крепежи на наличие повреждений: игнорирование этого требования может вызвать поломку мебели и несчастные случаи.
	➢ Избегайте перегрузки: • Не превышайте допустимые нагрузки, указанные производителем: перегрузка может привести к деформации, поломке меблировки и выводу из строя механизмов. • Распределяйте вес равномерно по поверхности: неправильное распределение нагрузки может вызвать неустойчивость и падение мебели.
	➢ Обращайтесь с ящиками аккуратно: • Выдвигайте ящики, придерживая их за ручки: неправильное обращение может привести к выдергиванию ящиков и повреждению направляющих. • Не пытайтесь выдвигать несколько ящиков одновременно: это действие может вызвать заклинивание или разрыв конструкции.
	➢ Защищайте от механических повреждений: • Используйте подставки или защитные коврики при размещении тяжелых или острых предметов: игнорирование этого совета может привести к царапинам, вмятинам и другим повреждениям мебели. • Избегайте ударов и жесткого контакта с мебелью: это может стать причиной видимых повреждений и сокращения срока службы мебели.
	➢ Проводите регулярные проверки состояния: • Периодически проводите визуальный осмотр мебели на наличие трещин и коррозии: отсутствие своевременного контроля может привести к ухудшению состояния мебели и необходимости ее замены. • Устраняйте выявленные проблемы немедленно: задержка в устранении проблем может усугубить повреждения и создать аварийную ситуацию.
	➢ Правильно дезинфицируйте: • Следуйте инструкциям на упаковке дезинфицирующих средств: неправильное использование может вызвать негативные реакции, такие как раздражение кожи или аллергические реакции. • Используйте защитные перчатки и избегайте контакта с кожей: отказ от мер предосторожности может привести к травмам или заболеваниям.
	➢ Соблюдайте температурный режим: • Не размещайте мебель рядом с источниками тепла или под прямыми солнечными лучами: это может привести к выгоранию, деформации или повреждению материалов мебели. • Избегайте резких температурных перепадов: это может вызвать трещины и ухудшить прочность структурных элементов.

	➢ Обучайте персонал: • Обеспечивайте инструктаж сотрудников о правильном обращении с мебелью: необученные сотрудники могут допустить ошибки в эксплуатации, что приведет к поломкам и травмам. • Регулярно обновляйте знания о безопасном использовании и уходе за мебелью: отсутствие актуальной информации может привести к несчастным случаям и ущербу для имущества.

3.3 Условия эксплуатации, транспортирования и хранения

	Эксплуатация	Хранение	Транспортировка
Температура, ºС	от + 10 до + 35	от + 5 до + 40	от – 50 до + 50
Относительная влажность, %	до 80 при + 25 ºС	от 45 до 75	до 80 при + 25 ºС

- Транспортировка изделия должно осуществляться в закрытых транспортных средствах любого типа, кроме неотапливаемых отсеков самолета, в соответствии с правилами перевозки грузов, действующими для этих видов транспорта.
  При транспортировании, погрузке, разгрузке необходимо руководствоваться манипуляционными знаками, выполненными на упаковке.
  При транспортировании, изделие необходимо закрепить к кузову транспортного средства мягкими стропами для исключения повреждения изделия и смещения его по полу транспортного средства во время движения.
- Воздух помещения при хранении не должен содержать примесей, вызывающих коррозию

4 Общая информация об изделии

4.1 Наименование медицинского изделия

Набор мебели для клинико-диагностических лабораторий по ТУ 9452-013-13305037-2010
(далее – набор, изделие).

4.1.1 Комплектация изделия:

Комплектация наборов приведена в Приложении Б к данной инструкции.

4.2 Классификация медицинского изделия

Класс риска : 1
(Приказ Минздрава РФ от 06.06.2012 №4н)

Стерильность : Нестерильные изделия для многократного применения, устойчивые к дезинфекции. Нестерильные, стерилизации не подлежат.

5 Назначение и область применения

5.1 Назначение изделия

Мебель предназначена для оснащения медицинских лабораторий лечебно-профилактических учреждений широкого профиля, а именно: для хранения медицинских инструментов и приборов, для размещения, подготовки, обработки и перемещения медицинских инструментов, реагентов, реактивов, лабораторных приборов и медицинских изделий, используемые при проведении всевозможных биологических анализов и химических, химико-аналитических работ с применением лабораторного медицинского оборудования и лабораторной медицинской техники

5.2 Область применения

Мебель применяется в клинико-диагностических лабораториях

5.2.1 Области медицины

- **Бактериология:** В лабораториях бактериологии проводится работа с культурами микроорганизмов, посевами, реактивами и лабораторным оборудованием, требующими специализированной мебели для хранения, подготовки и обработки образцов.
- **Гематология:** Гематологические лаборатории осуществляют анализ крови и её компонентов, что требует организации рабочих мест для хранения реагентов, пробирок, микроскопов и другой аппаратуры.
- **Генетика**: В лабораториях генетики проводится подготовка и анализ биоматериала, работа с реагентами и приборами, для чего необходима специализированная лабораторная мебель.
- **Гистология**: Гистологические исследования включают обработку и хранение образцов тканей, работу с микротомами, микроскопами и реактивами, что требует соответствующей мебели.
- **Инфекционные болезни**: Лаборатории инфекционных болезней проводят анализы на возбудителей инфекций, что требует хранения и обработки биоматериалов, реагентов и оборудования.
- **Онкология:** В онкологических лабораториях осуществляется подготовка и анализ биоматериалов, проведение иммуногистохимических и молекулярных исследований, требующих специализированной мебели.
- **Педиатрия:** В педиатрических лабораториях проводятся анализы биоматериалов детей, что требует организации рабочих мест для хранения и обработки проб.
- **Терапия:** В терапевтических отделениях и лабораториях проводится широкий спектр лабораторных исследований, требующих хранения и подготовки образцов, реагентов и инструментов.
- **Трансфузиология:** Лаборатории трансфузиологии занимаются анализом и подготовкой компонентов крови, что требует специализированной мебели для хранения, обработки и перемещения материалов.
- **Эндокринология**: В эндокринологических лабораториях проводится анализ гормонов и других биохимических показателей, что требует организации рабочих мест для хранения и работы с реактивами и приборами.
- **Лабораторная диагностика:** Основная область применения — проведение всех видов лабораторных исследований, для чего необходима мебель для хранения, подготовки, обработки и перемещения образцов, инструментов и оборудования.
- **Патологическая анатомия:** В лабораториях патологической анатомии проводится работа с биоматериалами, их подготовка, обработка и анализ, что требует специализированной мебели.
- **Другое:** Мебель может использоваться в других лабораторных и диагностических подразделениях, где требуется организация рабочих мест для хранения, подготовки и обработки медицинских материалов и инструментов.

5.3 Принцип действия

Принцип действия набора мебели для клинико-диагностических лабораторий основан на обеспечении удобства, безопасности и эффективности работы медицинского персонала при проведении лабораторных исследований. Мебель предназначена для хранения, размещения, подготовки, обработки и перемещения медицинских инструментов, реактивов, лабораторных приборов и расходных материалов. Конструкция изделий учитывает требования эргономики, устойчивости и легкости доступа к необходимым материалам и оборудованию. Все элементы набора изготовлены из материалов, устойчивых к воздействию дезинфицирующих средств, что обеспечивает высокий уровень гигиены и долговечности при эксплуатации в медицинских учреждениях.

5.4 Потенциальный пользователь

Медицинский персонал: врач-лаборант, работник клинико-диагностической лаборатории

5.5 Показания к применению

- хранение медицинских инструментов и приборов;
- размещение, подготовка, обработка и перемещение медицинских инструментов, реагентов, реактивов, лабораторных приборов и медицинских изделий;
- проведение лабораторных исследований в клинико-диагностической лаборатории.

5.6 Противопоказания

- Не выявлены.

5.7 Побочные эффекты

- При использовании мебели необходимо руководствоваться правилами работы с лабораторной мебелью. Температура приборов или посуды, находящейся на поверхности столешниц и полок медицинских изделий, не должна превышать +100°С, возможно получить ожог
- Индивидуальная непереносимость материалов.

6 Описание изделия

Описание, основные параметры и габаритные размеры мебели указаны в документе «Паспорт изделия» для каждого варианта исполнения.

Средний срок службы изделий до списания не менее 8 лет. За критерий предельного состояния изделий принимается состояние, при котором восстановление работоспособности нецелесообразно по технико-экономическим и функциональным показателям.

6.1 Функции комплектующих:

Специфичное назначение составляющих медицинского изделия указаны в таблице:

Наименование изделия	Условное обозначение	Специфичное назначение
Стол врача-лаборанта	СВЛ-1	Стол предназначен для хранения медицинских инструментов и приборов, для размещения и подготовки медицинских инструментов, реагентов, реактивов, лабораторных приборов и медицинских изделий, используемые при проведении всевозможных биологических анализов и химических, химико-аналитических работ с применением лабораторного медицинского оборудования и лабораторной медицинской техники
	СВЛ-2	
	СВЛ-3	
	СКДЛ 1-1	
	СКДЛ 1-2	
	СКДЛ 1-3	
	СКДЛ 1-4	
	СЛ-3	
	СЛ-4	
Стол вспомогательный угловой	СКДЛ 3-1	Стол предназначен для размещения и подготовки медицинских инструментов, реагентов, реактивов, лабораторных приборов и медицинских изделий, используемые при проведении всевозможных биологических анализов и химических, химико-аналитических работ с применением лабораторного медицинского оборудования и лабораторной медицинской техники
Стол вспомогательный угловой с мойкой	СКДЛ 3-2	Стол предназначен для размещения, подготовки и обработки медицинских инструментов, реагентов, реактивов, лабораторных приборов и медицинских изделий, используемые при проведении всевозможных биологических анализов и химических, химико-аналитических работ с применением лабораторного медицинского оборудования и лабораторной медицинской техники
Стол для физических исследований	СКДЛ 2-1	Стол предназначен для хранения медицинских инструментов и приборов, для размещения и подготовки медицинских инструментов, реагентов, реактивов, лабораторных приборов и медицинских изделий, используемые при проведении всевозможных биологических анализов и химических, химико-аналитических работ с применением лабораторного медицинского оборудования и лабораторной медицинской техники
Стол для химических исследований	СКДЛ 2-2	Стол предназначен для хранения медицинских инструментов и приборов, для размещения, подготовки и обработки медицинских инструментов, реагентов, реактивов, лабораторных приборов и медицинских изделий, используемые при проведении всевозможных биологических анализов и химических, химико-аналитических работ с применением лабораторного медицинского оборудования и лабораторной медицинской техники
Стол лабораторный с надставкой	СЛН-1	Стол предназначен для хранения медицинских инструментов и приборов, для размещения и подготовки медицинских инструментов, реагентов, реактивов, лабораторных приборов и медицинских изделий, используемые при проведении всевозможных биологических анализов и химических, химико-аналитических работ с применением лабораторного медицинского оборудования и лабораторной медицинской техники
Стол лабораторный	СУ 850	Стол предназначен для размещения и подготовки медицинских инструментов, реагентов, реактивов, лабораторных приборов и медицинских изделий, используемые при проведении всевозможных биологических анализов и химических, химико-аналитических работ с применением лабораторного медицинского оборудования и лабораторной медицинской техники
Стол лабораторный УНИКА	С 600	Стол предназначен для размещения и подготовки, медицинских инструментов, реагентов, реактивов, лабораторных приборов и медицинских изделий, используемые при проведении всевозможных биологических анализов и химических, химико-аналитических работ с применением лабораторного медицинского оборудования и лабораторной медицинской техники
	С 900	
	С 1200	
	С 1500	
Стол островной	СКДЛ-4	Стол предназначен для хранения медицинских инструментов и приборов, для размещения и подготовки медицинских инструментов, реагентов, реактивов, лабораторных приборов и медицинских изделий, используемые при проведении всевозможных биологических анализов и химических, химико-аналитических работ с применением лабораторного медицинского оборудования и лабораторной медицинской техники
	СКДЛ 4-2	
Стол островной с мойкой	СКДЛ 4-1	Стол предназначен для хранения медицинских инструментов и приборов, для размещения, подготовки и обработки медицинских инструментов, реагентов, реактивов, лабораторных приборов и медицинских изделий, используемые при проведении всевозможных биологических анализов и химических, химико-аналитических работ с применением лабораторного медицинского оборудования и лабораторной медицинской техники
Стол-тумба с двойной мойкой	СТМ-2	Стол предназначен для хранения медицинских инструментов и приборов, для размещения, подготовки и обработки медицинских инструментов, реагентов, реактивов, лабораторных приборов и медицинских изделий, используемые при проведении всевозможных биологических анализов и химических, химико-аналитических работ с применением лабораторного медицинского оборудования и лабораторной медицинской техники
Стол-тумба с мойкой	СТМ-1	Стол предназначен для хранения медицинских инструментов и приборов, для размещения, подготовки и обработки медицинских инструментов, реагентов, реактивов, лабораторных приборов и медицинских изделий, используемые при проведении всевозможных биологических
	СТСМ-2	
	СТСМ-3	

Наименование изделия	Условное обозначение	Специфичное назначение
	СТСМ-4	анализов и химических, химико-аналитических работ с применением лабораторного медицинского оборудования и лабораторной медицинской техники
Тележка	ТП-1	Тележка предназначена для размещения и перемещения медицинских инструментов, реагентов, реактивов, лабораторных приборов и медицинских изделий, используемые при проведении всевозможных биологических анализов и химических, химико-аналитических работ с применением лабораторного медицинского оборудования и лабораторной медицинской техники
Тумба для хранения лабораторного инструментария и расходных материалов	ТП 1-1	Тумба предназначена для хранения медицинских инструментов и приборов, для размещения и перемещения медицинских инструментов, реагентов, реактивов, лабораторных приборов и медицинских изделий, используемые при проведении всевозможных биологических анализов и химических, химико-аналитических работ с применением лабораторного медицинского оборудования и лабораторной медицинской техники
	ТП 1-2	
	ТП 1-3	
	ТП 1-4	
Тумба лабораторная	СТС-1	Тумба предназначена для хранения медицинских инструментов и приборов, для размещения и подготовки медицинских инструментов, реагентов, реактивов, лабораторных приборов и медицинских изделий, используемые при проведении всевозможных биологических анализов и химических, химико-аналитических работ с применением лабораторного медицинского оборудования и лабораторной медицинской техники
	СТС-2	
	СТС-3	
	СТС-4	
	СТС-5	
	ТК 600-1	
	ТК 600-2	
	ТК 600-3	
	ТК 600-4	
	ТК 900-1	
	ТПП-1	
	ТПП-2	
Шкаф для лабораторной посуды	ШЛ 1-1	Шкаф предназначен для хранения, размещения лабораторной посуды, используемой при проведении всевозможных биологических анализов и химических, химико-аналитических работ с применением лабораторного медицинского оборудования и лабораторной медицинской техники
	ШЛ 1-2	
Шкаф медицинский двустворчатый	ШДО-1	Шкаф предназначен для хранения медицинских инструментов и приборов, для размещения медицинских инструментов, реагентов, реактивов, лабораторных приборов и медицинских изделий, используемые при проведении всевозможных биологических анализов и химических, химико-аналитических работ с применением лабораторного медицинского оборудования и лабораторной медицинской техники
	ШК-1	
	ШОН-1	
	ШХИ-1	
Шкаф медицинский навесной	ШМН-1	Шкаф предназначен для хранения медицинских инструментов и приборов, для размещения медицинских инструментов, реагентов, реактивов, лабораторных приборов и медицинских изделий, используемые при проведении всевозможных биологических анализов и химических, химико-аналитических работ с применением лабораторного медицинского оборудования и лабораторной медицинской техник
	ШМН-2	
Шкаф медицинский одностворчатый	ШМ-1	Шкаф предназначен для хранения медицинских инструментов и приборов, для размещения медицинских инструментов, реагентов, реактивов, лабораторных приборов и медицинских изделий, используемые при проведении всевозможных биологических анализов и химических, химико-аналитических работ с применением лабораторного медицинского оборудования и лабораторной медицинской техники
	ШМ-2	
Шкаф медицинский одностворчатый с сейфом	ШМ-3	Шкаф предназначен для хранения медицинских инструментов и приборов, для размещения медицинских инструментов, реагентов, реактивов, лабораторных приборов и медицинских изделий, используемые при проведении всевозможных биологических анализов и химических, химико-аналитических работ с применением лабораторного медицинского оборудования и лабораторной медицинской техники

6.2 Технические характеристики комплектующих

В приложении б к настоящему руководству представлен полный список мебели с описаниями и габаритными размерами каждого артикула.

Условное обозначение	**Габаритные размеры стандартного исполнения (ширина×глубина×высота), мм**	**Диапазон изменения размеров, мм (шаг изменения: 1 мм)**			**Диапазон массы, кг**
		ширина	**глубина**	**высота**	
СВЛ-1	1200×600×750/850	1000 – 2000	400 – 900	750 – 1000	26 – 83
СВЛ-2	1200×600×750/850	1000 – 2000	400 – 900	750 – 1000	29 – 85
СВЛ-3	1200×600×750/850	1000 – 2000	400 – 1000	750 – 1000	34 – 96
СКДЛ 1-1	1200×600×850	500 – 1499	400 – 1000	750 – 1000	12 – 58
СКДЛ 1-2	1200×600×750	500 – 1499	400 – 1000	750 – 1000	12 – 58
СКДЛ 1-3	1500×600×850	1500 – 2700	400 – 1000	750 – 1000	26 – 90
СКДЛ 1-4	1500×600×750	1500 – 2700	400 – 1000	750 – 1000	26 – 90
СЛ-3	1500×600×750/850	1500 – 2700	400 – 900	750 – 1000	49 – 114
СЛ-4	2700×600×750/850	2500 – 3500	400 – 900	750 – 1000	72 – 151
СКДЛ 3-1	850×850×850	600 – 1000	600 – 1000	750 – 1000	25 – 68
СКДЛ 3-2	850×850×850	600 – 1000	600 – 1000	750 – 1000	39 – 73
СКДЛ 2-1	1500×600×850	1200 – 3000	400 – 1000	850 – 1000	67 – 233
СКДЛ 2-2	1500×600×850	1200 – 3000	400 – 900	850 – 1000	89 – 212
СЛН-1	1200×600×1700(750/850)	900 – 2000	400 – 1000	1600 – 1900	23 – 45

Условное обозначение	Габаритные размеры стандартного исполнения (ширина×глубина×высота), мм	Диапазон изменения размеров, мм (шаг изменения: 1 мм)			Диапазон массы, кг
		ширина	глубина	высота	
СУ 850	850×850×850	600 – 1000	600 – 1000	750 – 850	21 – 41
С 600	600×600×850	500 – 899	500 – 900	750 – 1000	13 – 39
С 900	900×600×850	900 – 1199	500 – 900	750 – 1000	19 – 46
С 1200	1200×600×850	1200 – 1499	500 – 900	750 – 1000	24 – 55
С 1500	1500×600×850	1500 – 2200	500 – 900	750 – 1000	28 – 73
СКДЛ-4	1500×1200×1500	1000 – 2700	1000 – 2000	1400 – 2000	116 – 355
СКДЛ 4-2	2700×1200×1500	1500 – 3000	1000 – 2000	1400 – 2000	170 – 347
СКДЛ 4-1	2200×1200×1500	1500 – 3000	1000 – 2000	1400 – 2000	170 – 347
СТМ-2	900×600×850	750 – 1200	400 – 900	850 – 1000	57 – 100
СТМ-1	600×600×850	400 – 749	400 – 900	850 – 1000	21 – 50
СТСМ-2	900×600×850	750 – 1200	400 – 900	850 – 1000	52 – 110
СТСМ-3	900×600×850	750 – 1200	400 – 1000	850 – 1000	52 – 110
СТСМ-4	900×600×850	750 – 1200	400 – 900	850 – 1000	52 – 110
ТП-1	600×400×830	500 – 1300	300 – 700	700 – 1300	7 – 20
ТП 1-1	400×500×670	350 – 549	350 – 700	550 – 1000	13 – 41
ТП 1-2	400×500×670	350 – 549	350 – 700	550 – 1000	16 – 45
ТП 1-3	400×500×670	350 – 549	350 – 700	550 – 1000	19 – 49
ТП 1-4	400×500×670	350 – 549	350 – 700	550 – 1000	22 – 52
СТС-1	600×600×850	350 – 749	350 – 1000	600 – 1100	12 – 62
СТС-2	900×600×850	750 – 1200	350 – 1000	600 – 1100	22 – 89
СТС-3	600×600×850	350 – 749	350 – 1000	600 – 1100	20 – 72
СТС-4	900×600×850	750 – 1200	350 – 1000	600 – 1100	29 – 99
СТС-5	900×600×850	750 – 1200	350 – 1000	600 – 1100	32 – 106
ТК 600-1	600×500×700	550 – 749	350 – 1000	550 – 1000	18 – 66
ТК 600-2	600×500×700	550 – 749	350 – 1000	550 – 1000	22 – 71
ТК 600-3	600×500×700	550 – 749	350 – 1000	550 – 1000	29 – 75
ТК 600-4	600×500×700	550 – 749	350 – 1000	550 – 1000	31 – 78
ТК 900-1	900×500×700	750 – 1200	350 – 1000	550 – 1000	23 – 94
ТПП-1	450×400×900	350 – 750	350 – 1000	550 – 1000	19 – 81
ТПП-2	450×400×900	350 – 750	350 – 1000	550 – 1000	14 – 71
ШЛ 1-1	900×400×1700	700 – 1200	200 – 700	1350 – 2200	34 – 143
ШЛ 1-2	900×400×1700	700 – 1200	200 – 700	1350 – 2200	34 – 143
ШДО-1	900×550×1900	700 – 1200	200 – 700	1350 – 2200	32 – 127
ШК-1	900×500×1350	700 – 1200	300 – 700	1000 – 2200	65 – 236
ШОН-1	900×400×1900	700 – 1200	200 – 700	1350 – 2200	35 – 150
ШХИ-1	900×400×1900	700 – 1200	200 – 700	1350 – 2200	36 – 145
ШМН-1	900×300/400×450	350 – 1200	250 – 600	200 – 900	7 – 60
ШМН-2	900×300/400×450	350– 1200	250 – 600	200 – 900	7 – 61
ШМ-1	475×400×1700	350 – 699	200 – 700	1350 – 2200	20 – 91
ШМ-2	475×400×1700	350 – 699	200 – 700	1350 – 2200	20 – 91
ШМ-3	475×400×1700	350 – 699	200 – 700	1350 – 2200	24 – 99

6.3 Конструктивные особенности:

Номинальная распределенная нагрузочная способность для каждого варианта исполнения указана в эксплуатационной документации (паспорте).

Столешницы столов, столов-тумб и тумб, полки и дно ящиков выдерживают предельную рабочую равномерно-распределенную нагрузку массой:

– на столешницу столов, тумб и столов-тумб – 60±1,0 кг;
– на полку и дно ящика – 20±1,0 кг;
– на полку стеклянную – 8±1,0 кг.

Полки тележки должны выдерживают предельную рабочую равномерно-распределенную нагрузку массой не менее 5 кг на каждую полку.

7 Ввод в эксплуатацию

Данный раздел содержит основные требования и рекомендации по правильному вводу в эксплуатацию набора мебели для клинико-диагностических лабораторий, чтобы обеспечить его долгосрочную и безопасную работ.



Рекомендуем, чтобы монтажом медицинской мебели занимался квалифицированный технический персонал с соблюдением требований по безопасности, принятыми в КДЛ, либо обращайтесь к производителю для получения консультации и технической поддержки.

7.1 Подготовка к установке

Перед началом установки убедитесь, что помещение соответствует следующим требованиям:

- Температура воздуха в помещении от +10°C до +35°C, влажность — не более 80%.
- Помещение чистое, свободное от посторонних предметов и загрязнений.
- Освещение и вентиляция соответствуют санитарным требованиям.
- Поверхности пола и стен — ровные, устойчивые, без повреждений, обеспечивающие стабильность мебели.

7.2 Установка мебели

7.2.1 Мебель в собранном виде

- Проверьте комплектацию: убедитесь, что все элементы, крепежные детали и комплектующие присутствуют и не повреждены.
- Переместите мебель в предназначенное для нее место, учитывая удобство доступа для персонала и безопасность.

7.3 Мебель в разобранном виде

- Следуйте инструкции по сборке (см. приложение(.
- Проверьте наличие всех деталей и крепежных элементов.
- Соберите мебель поэтапно, строго следуя указаниям, избегая чрезмерного усилия и неправильного соединения элементов.

7.4 Проверка и подготовка к эксплуатации

- Предоставьте персоналу инструкции по эксплуатации мебели, включая правила ухода и обслуживания.
- Проверьте правильность сборки и надежность соединений.
- Убедитесь, что все механизмы (выдвижные ящики, дверцы, регулируемые опоры) работают корректно и без заеданий.
- Очистите поверхность мебели от пыли и грязи с помощью мягкой, нейтральной салфетки, допускается использование рекомендованных дезинфицирующих средств.
- Ознакомьте персонал с правилами эксплуатации, ухода и обслуживания мебели, а также с требованиями по дезинфекции и гигиене.

7.5 Ввод в эксплуатацию

- После завершения сборки и проверки выполните окончательную дезинфекцию поверхности мебели в соответствии с требованиями ТУ и санитарными нормами.
- Обеспечьте правильное размещение мебели в соответствии с планом лаборатории, соблюдая требования по свободному доступу и безопасности.

7.6 Поддержка и обслуживание

- В случае возникновения вопросов или необходимости технического обслуживания обращайтесь к уполномоченным специалистам или производителю.
- Проводите регулярное техническое обслуживание и контроль состояния мебели в соответствии с рекомендациями, указанными в эксплуатационной документации.

8 Демонтаж

Демонтаж набора мебели для клинико-диагностических лабораторий может потребоваться при обновлении интерьера, перемещении в другое помещение или замене на новое оборудование. Важно выполнять демонтаж безопасно и с соблюдением требований по охране труда и санитарных норм.

	Демонтажом мебели должен заниматься квалифицированный технический персонал, обладающий опытом работы с лабораторной мебелью, или обратиться к производителю для получения консультации и технической поддержки.
	При разборке избегайте повреждения поверхностей, покрытий и крепежных элементов, что снизит риск возникновения дефектов при повторной эксплуатации или утилизации. В процессе демонтажа и транспортировки соблюдать меры предосторожности, чтобы избежать травм и повреждений, особенно при работе с тяжелыми или крупногабаритными элементами. После демонтажа и утилизации обеспечить правильное хранение и переработку материалов, соответствующую экологическим требованиям, чтобы снизить риски загрязнения окружающей среды. В случае необходимости проведения повторной сборки или модернизации, использовать только оригинальные комплектующие и соблюдать рекомендации по монтажу и эксплуатации, зафиксированные в эксплуатационной документации.

8.1 Подготовка к демонтажу

1) **Оцените ситуацию:**
   Проведите осмотр мебели и крепежных элементов, отметьте особенности конструкции, которые могут повлиять на процесс демонтажа.
   Убедитесь, что мебель не содержит опасных веществ или материалов, требующих специальных условий утилизации.
2) **Подготовьте инструменты:**
   Проверьте наличие необходимых инструментов: отвертки, ключи, ножи, перчатки, защитные очки.
3) **Освободите пространство:**
   Убедитесь, что вокруг мебели достаточно свободного места для безопасного разборки.
   Удалите все предметы, мешающие работе, и обеспечьте свободный доступ к крепежам.

8.2 Процесс демонтажа

1) **Снимите съемные элементы:**
   Извлеките полки, ящики, дверцы и другие съемные части, чтобы облегчить разборку.
2) **Разборка конструкции:**
   - Начинайте с верхних элементов, постепенно переходя к нижним.
   - Аккуратно откручивайте крепежные соединения, избегая повреждений мебели.
   - Используйте подходящие инструменты и соблюдайте последовательность, указанную в инструкции по сборке (при наличии).
3) **Упаковка деталей:**
   Все разобранные части упакуйте в безопасные контейнеры или упаковку для предотвращения повреждений при транспортировке или утилизации.
4) **Очистите место:**
   После завершения демонтажа уберите пыль, мусор и остатки крепежных элементов, подготовив пространство для последующих работ или утилизации.

8.3 Перевозка и утилизация

1) **Транспортировка:**
   Обеспечьте безопасную перевозку разобранных элементов в соответствии с разделом «**Перенос мебели**».
2) **Утилизация:**
   Если мебель больше не пригодна для использования, следуйте правилам утилизации, указанным в разделе «**Утилизация**».
   Уточните, какие материалы подлежат переработке, и обратитесь в специализированные службы.

8.4 Безопасность

- Всегда работайте в защитных перчатках и, при необходимости, в защитных очках.
- При разборке крупногабаритной мебели привлекайте помощь коллег, чтобы избежать травм и повреждений.
- Соблюдайте правила техники безопасности и санитарные требования при работе с мебелью, особенно в лабораторных условиях.

9 Перенос мебели

Перенос набора мебели для клинико-диагностических лабораторий — это процесс перемещения элементов из одного помещения в другое, необходимый при обновлении интерьера, реорганизации пространства или замене на новое оборудование. Правильное выполнение переноса обеспечивает сохранность мебели, безопасность персонала и минимизацию рисков повреждений.

	Переносом мебели должен заниматься квалифицированный технический персонал, обладающий опытом работы с лабораторной мебелью, или обратиться к производителю для получения консультации и технической поддержки.
	Перед переносом отключите все коммуникации и электропитание, чтобы исключить риск поражения электрическим током. При перемещении крупногабаритных элементов используйте средства индивидуальной защиты и помощь коллег, чтобы избежать травм. При использовании транспортировочных средств следите за равномерным распределением веса и избегайте резких движений. После завершения переноса выполните проверку состояния мебели, ее устойчивости и функциональности, а также дезинфекцию поверхности. В случае необходимости проведения повторных сборочных или монтажных работ, используйте только оригинальные комплектующие и соблюдайте рекомендации по монтажу, зафиксированные в эксплуатационной документации.

9.1 Подготовка к переносу

1) **Оценка состояния мебели:**
   Проведите визуальный осмотр мебели на наличие повреждений, дефектов или износа, отметьте особенности конструкции, которые требуют особого внимания при переносе.
   Убедитесь, что все механизмы (выдвижные ящики, дверцы, регулируемые опоры) работают исправно и безопасно.
2) **Подготовка пространства:**
   Очистите путь перемещения, убрав все предметы, мешающие безопасному и удобному перемещению.
   Проверьте наличие свободного пространства в новом месте для установки мебели.
3) **Подготовка необходимых инструментов:**
   Обеспечьте наличие необходимых инструментов для демонтажа (если потребуется) и последующей установки.
   Используйте защитные средства (перчатки, защитные очки) для предотвращения травм.
4) **Пригласите помощников:**
   При перемещении крупногабаритных или тяжелых элементов рекомендуется привлекать дополнительных помощников или использовать специализированные средства (тележки, подъемные устройства).

9.2 Процесс переноса

1) **Освобождение мебели:**
   Уберите все внутренние и внешние съемные элементы (полки, ящики, дверцы).
   Проверьте наличие и удалите все предметы, хранящиеся внутри или на поверхности мебели.
2) **Защита и разборка:**
   Защитите мебель от повреждений при транспортировке с помощью пленки, картонных упаковок или специальных транспортировочных средств.
   При необходимости аккуратно разберите мебель, следуя инструкциям по сборке, чтобы снизить вес и габариты.
3) **Перемещение:**
   Поднимайте мебель правильно, используя технику безопасного подъема (наклоняйте колени, а не спину).
   Используйте тележки, ручные или механизированные средства для облегчения перемещения.
   Соблюдайте безопасную дистанцию от стен, углов и других препятствий, чтобы избежать повреждений.
4) **Установка на новом месте:**
   Расположите мебель согласно плану нового размещения, обеспечивая устойчивость и надежность.
   Восстановите все съемные элементы, подключите оборудование и электроприборы, при необходимости закрепите мебель к стенам или полу в соответствии с рекомендациями.

9.3 Завершение переноса

1) **Проверка функциональности:**
   Проверьте работу всех механизмов, дверец, ящиков и регулируемых опор.
   Убедитесь в отсутствии повреждений и правильности установки.
2) **Очистка и подготовка к эксплуатации:**
   Очистите мебель от пыли, грязи и остатков упаковочных материалов.
   Проведите дезинфекцию поверхности в соответствии с требованиями ТУ и санитарных норм.
3) **Инструктаж персонала:**
   Ознакомьте сотрудников с новым расположением мебели, правилами эксплуатации и обслуживания.

10 Применение изделия

10.1 Общие положения

Набор мебели для клинико-диагностических лабораторий предназначен для оснащения медицинских лабораторий лечебно-профилактических учреждений широкого профиля, а именно: для хранения медицинских инструментов и приборов, для размещения, подготовки, обработки и перемещения медицинских инструментов, реагентов, реактивов, лабораторных приборов и медицинских изделий, используемые при проведении всевозможных биологических анализов и химических, химико-аналитических работ с применением лабораторного медицинского оборудования и лабораторной медицинской техники Использование мебели должно осуществляться строго в соответствии с назначением, указанным в паспорте и инструкции по эксплуатации, а также с учетом требований по безопасности и гигиене.

	Перед эксплуатацией убедитесь, что мебель прошла проверку на устойчивость, целостность и исправность механизмов, что снижает риск травм и повреждений. При очистке и дезинфекции соблюдать рекомендации по использованию безопасных средств, устойчивых к химическим веществам, и избегать повреждения покрытий. В случае перемещения или переноса мебели — использовать правильные техники подъема, помощь коллег и транспортировочные средства, чтобы исключить травмы и повреждения. После завершения работы провести дезинфекцию поверхности, проверить исправность и надежность креплений, а также обеспечить правильное хранение и размещение.

10.2 Подготовка к использованию

- Перед первым использованием убедитесь, что мебель установлена на ровной, чистой и сухой поверхности, соответствующей санитарным требованиям.
- Проверьте целостность конструкции, отсутствие повреждений, правильность сборки и надежность креплений.
- Ознакомьтесь с инструкцией по эксплуатации, правилами ухода и дезинфекции, а также с рекомендациями по безопасной эксплуатации, зафиксированными в отчете по управлению рисками.

10.3 Эксплуатация

- Используйте мебель только по назначению, в соответствии с моделью и функционалом (см. раздел 5).
- Не превышайте допустимые нагрузки, указанные в технических характеристиках.
- При эксплуатации выдвижных элементов (ящики, полки) используйте ручки, избегайте одновременного выдвижения нескольких ящиков, и не допускайте чрезмерных усилий.
- Не допускайте воздействия влаги, агрессивных химических веществ, резких ударов и перегрузок, что может привести к повреждению конструкции и снижению эксплуатационной надежности.
- Соблюдайте меры предосторожности, указанные в отчете по управлению рисками, включая использование средств индивидуальной защиты при работе с мебелью, особенно при очистке и дезинфекции.

Инструкция по эксплуатации изделий, входящих в набор медицинской мебели

➢ ***Стол врача-лаборанта (СВЛ-1, СВЛ-2, СВЛ-3, СКДЛ 1-1, 1-2, 1-3, 1-4, СЛ-3, СЛ-4)***

- Используйте для размещения и подготовки лабораторных материалов.
- Не перегружайте стол выше допустимой нагрузки, указанной в паспорте.
- Регулярно очищайте поверхность мягкой тканью, избегая попадания влаги внутрь конструкции.
- Не ставьте горячие предметы без подставки.
- При необходимости закрепите мебель к стене для повышения устойчивости.
- Проводите периодическую дезинфекцию поверхности в соответствии с санитарными требованиями.

➢ ***Стол вспомогательный угловой (СКДЛ 3-1)***

- Используйте для организации рабочего пространства.
- Следите за чистотой поверхности, регулярно очищайте и дезинфицируйте.
- Не перегружайте полки и поверхности, соблюдайте допустимые нагрузки.

➢ ***Стол вспомогательный угловой с мойкой (СКДЛ 3-2)***

- Перед использованием убедитесь в исправности мойки и герметичности соединений.
- После работы тщательно очищайте и дезинфицируйте поверхность и мойку.
- Не допускайте попадания химических веществ на поверхности, используйте рекомендованные средства.
- Регулярно проверяйте состояние и надежность креплений.

➢ ***Стол для физических исследований (СКДЛ 2-1)***

- Используйте для организации рабочих зон.
- Не превышайте допустимую нагрузку на поверхности.
- Регулярно очищайте и дезинфицируйте поверхность.
- Следите за исправностью механизмов и креплений.

➢ ***Стол для химических исследований (СКДЛ 2-2)***

- Используйте только для предназначенных целей.
- Не ставьте горячие предметы без подставки.
- Регулярно очищайте поверхность и мойку, соблюдая правила дезинфекции.
- Не допускайте попадания химикатов на поверхности, используйте рекомендованные средства.

- ***Стол лабораторный с надставкой (СЛН-1)***
  - Используйте для организации рабочего пространства.
  - Следите за чистотой и дезинфекцией поверхности.
  - Не перегружайте полки и надставки, соблюдайте допустимые нагрузки.
- ***Стол лабораторный (СУ 850, С 600, С 900, С 1200, С 1500)***
  - Используйте для проведения лабораторных работ.
  - Регулярно очищайте и дезинфицируйте поверхность.
  - Не ставьте тяжелые предметы, превышающие допустимую нагрузку.
  - Следите за исправностью механизмов и креплений.
- ***Стол островной (СКДЛ-4, СКДЛ 4-2)***
  - Используйте в соответствии с назначением.
  - Обеспечьте устойчивость и надежность закрепления.
  - Регулярно очищайте и дезинфицируйте поверхность.
  - Не перегружайте и не ставьте тяжелые предметы выше допустимых нагрузок.
- ***Стол-тумба с двойной мойкой (СТМ-2)***
  - Перед использованием убедитесь в исправности мойки и герметичности соединений.
  - После работы тщательно очищайте и дезинфицируйте поверхность и мойки.
  - Не допускайте попадания химикатов и моющих средств на поверхности.
  - Следите за исправностью креплений и механизмов.
- ***Стол-тумба с мойкой (СТМ-1, СТСМ-2, 3, 4)***
  - Используйте только для предназначенных целей.
  - После работы обязательно очищайте и дезинфицируйте поверхность.
  - Не перегружайте ящики и полки, соблюдайте допустимые нагрузки.
  - Регулярно проверяйте исправность механизмов и креплений.
- ***Тележка (ТП-1)***
  - Используйте для безопасного перемещения грузов.
  - Перед перемещением закрепите все предметы.
  - Не превышайте допустимую нагрузку.
  - Следите за исправностью колес и креплений.
- ***Тумба для хранения инструментов и расходных материалов (ТП 1-1, 2, 3, 4)***
  - Используйте для организации хранения.
  - Не перегружайте полки и ящики.
  - Регулярно проверяйте исправность замков и креплений.
  - Очищайте поверхности и содержимое.
- ***Шкаф для лабораторной посуды (ШЛ 1-1, 1-2)***
  - Используйте для безопасного хранения посуды.
  - Соблюдайте правила хранения (температура, влажность).
  - Регулярно проводите ревизию и дезинфекцию.
- ***Шкаф медицинский двустворчатый (ШДО-1, ШК-1, ШОН-1, ШХИ-1)***
  - Используйте согласно назначению.
  - Соблюдайте правила хранения и санитарные требования.
  - Регулярно проводите дезинфекцию и ревизию содержимого.
- ***Шкаф медицинский навесной (ШМН-1, ШМН-2)***
  - Используйте для организации рабочего пространства.
  - Следите за исправностью креплений и герметичностью.
  - Регулярно очищайте и дезинфицируйте.

10.4 Рекомендуемые процедуры по эксплуатации

- Регулярно проверяйте исправность механизмов, креплений, замков и направляющих.
- После каждого использования очищайте поверхности мягкой тканью, смоченной в нейтральных моющих и дезинфицирующих средствах, исключая использование абразивных и агрессивных веществ.
- В случае обнаружения повреждений, дефектов или ослабления креплений — прекратите эксплуатацию и обратитесь к специалистам для ремонта или замены.
- Перед началом работы убедитесь, что все элементы мебели надежно закреплены и устойчивы.
- В случае необходимости проведения профилактического обслуживания или ремонта — обращайтесь к уполномоченным специалистам или производителю.

10.5 Завершение работы

- После использования очистите рабочие поверхности.
- Проверьте целостность и исправность всех элементов.
- При необходимости проведите дезинфекцию.

11 Перечень и описание материалов

Перечень и описание материалов медицинского изделия, **вступающих в непосредственный или опосредованный контакт** с организмом **пациента: отсутствуют**

Медицинский работник должен работать в перчатках.

Материалы биологического, животного происхождения не используются.

Лекарственные средства не используются.

12 Уход

12.1 Общие рекомендации

- Регулярно очищайте поверхности мебели мягкой тканью, губкой или бумажным полотенцем, смоченным в нейтральных моющих средствах.
- Не используйте абразивные, кислотосодержащие, порошковые или полирующие средства, чтобы избежать повреждения покрытия.
- После влажной очистки поверхность необходимо тщательно высушить мягкой сухой тканью, чтобы предотвратить накопление влаги и коррозию.
- В местах соединений, стыках и стыковочных швах своевременно удаляйте загрязнения и остатки моющих средств.

12.2 Уход за поверхностями

- Для поддержания гигиеничности и внешнего вида мебели рекомендуется проводить влажную уборку не реже одного раза в день или после каждого использования.
- Используйте мягкую ткань или губку, избегая царапающих и шлифующих средств.
- В случае загрязнений, содержащих жир или сложные вещества, применяйте специальные нейтральные моющие средства, разрешенные для использования на материалах мебели.

12.3 Уход за фурнитурой и механизмами

- Регулярно проверяйте работу дверных и ящичных механизмов, петлей, роликов и креплений.
- При необходимости смазывайте механизмы специальными смазками, разрешенными для медицинской мебели.
- В случае ослабления креплений или появления скрипов — своевременно подтягивайте резьбовые соединения и регулируйте механизмы.

12.4 Особые условия ухода

- Не допускайте попадания жидкостей и химикатов на поверхности, особенно в стыки и соединения.
- В случае загрязнения или повреждения покрытия — немедленно проведите очистку и дезинфекцию, избегая использования агрессивных средств.
- Для поддержания внешнего вида и гигиеничности рекомендуется периодическая обработка поверхности дезинфицирующими средствами, разрешенными для материалов мебели.

13 Дезинфекция, очистка и стерилизация

13.1 Дезинфекция

- Дезинфекцию поверхности мебели рекомендуется проводить после каждого использования или при необходимости устранения микробиологического загрязнения.
- Используйте дезинфицирующие средства, устойчивые к материалам мебели, такие как 3%-й раствор перекиси водорода с добавлением 0,5% моющего средства «Лотос» по ГОСТ 25644 или 1%-й раствор хлорамина по ТУ 6-01-4689387-16.
- Обрабатывайте все поверхности, включая рабочие столы, полки, дверцы, ручки и внутренние поверхности шкафов.
- Время экспозиции — не менее 10 минут, после чего поверхность необходимо протереть сухой стерильной салфеткой.
- Не используйте абразивные, кислотосодержащие или порошковые средства, а также средства, содержащие воск или полироли, чтобы не повредить покрытие.

13.2 Очистка

- Очистку поверхности мебели рекомендуется проводить регулярно, не реже одного раза в день или после каждого использования.
- Для очистки используйте мягкую ткань, губку или бумажное полотенце, смоченное в нейтральных моющих средствах, не содержащих абразивов и кислот.

- После влажной очистки поверхность необходимо тщательно высушить мягкой сухой тканью, чтобы избежать накопления влаги и появления коррозии или повреждений.
- В местах соединений, стыках и стыковочных швах своевременно удаляйте загрязнения и остатки моющих средств.
- Для очистки стеклянных и пластиковых поверхностей используйте мягкие средства без содержания воска или полиролей, чтобы не оставить налет. Очистку поверхности мебели рекомендуется проводить регулярно, не реже одного раза в день или после каждого использования.
- Для очистки используйте мягкую ткань, губку или бумажное полотенце, смоченное в нейтральных моющих средствах, не содержащих абразивов и кислот.
- После влажной очистки поверхность необходимо тщательно высушить мягкой сухой тканью, чтобы избежать накопления влаги и появления коррозии или повреждений.
- В местах соединений, стыках и стыковочных швах своевременно удаляйте загрязнения и остатки моющих средств.
- Для очистки стеклянных и пластиковых поверхностей используйте мягкие средства без содержания воска или полиролей, чтобы не оставить налет.

13.3 Стерилизация

Нестерильные изделия для многократного применения, устойчивые к дезинфекции.
Нестерильные, стерилизации не подлежат.

14 Требования к техническому обслуживанию и ремонту

14.1 Техническое обслуживание

- Техническое обслуживание мебели должно проводиться регулярно для поддержания ее в исправном состоянии и обеспечения безопасной эксплуатации.
- В процессе эксплуатации необходимо регулярно проверять состояние механизмов, креплений, замков, роликов и опор.
- При обнаружении ослабленных соединений, скрипов, повреждений или износа механизмов — своевременно выполнять регулировку, подтяжку и смазку в соответствии с рекомендациями производителя.
- Проводите очистку и дезинфекцию поверхности мебели в соответствии с разделом "13. Уход".
- В случае возникновения сомнений или необходимости проведения профилактических работ — обращаться к уполномоченным специалистам или в сервисные службы производителя.
- Не допускайте самостоятельных ремонтов, не предусмотренных эксплуатационной документацией.

14.2 Ремонт

- Ремонт мебели допускается выполнять только квалифицированным специалистам, прошедшим обучение по эксплуатации и ремонту данной модели.
- В случае повреждения или износа элементов, не подлежащих восстановлению, необходимо заменить их на оригинальные комплектующие, рекомендованные производителем.
- В процессе ремонта необходимо соблюдать требования по дезинфекции и санитарной обработке, особенно при работе с элементами, контактирующими с лабораторными материалами.
- После ремонта или замены элементов провести проверку работоспособности механизмов, креплений и устойчивости мебели.
- В случае невозможности восстановления работоспособности или при серьезных повреждениях — мебель подлежит утилизации в соответствии с разделом "6. Утилизация".

15 Утилизация

Упаковочные материалы от нового изделия подлежат утилизации в соответствии с требованиями СанПиН 2.1.3684-21.

Для предотвращения загрязнения окружающей среды все отходы, образующиеся при утилизации мебели, должны быть собраны и утилизированы в установленном порядке, в соответствии с действующими санитарными и экологическими нормами, а также отраслевой нормативной документацией, включая СанПиН 2.1.3684-21 для отходов класса А.

Утилизация мебели, эксплуатировавшейся в инфекционных отделениях или контактировавшей с биологическими материалами, осуществляется в порядке, предусмотренном СанПиН 2.1.3684-21 для отходов класса Б (эпидемиологически опасные отходы).

При утилизации рекомендуется использовать специализированные организации, имеющие лицензию на обращение с отходами соответствующих классов опасности.

Не допускается выбрасывать мебель и упаковку в бытовые отходы или на несанкционированные свалки.

16 Гарантии изготовителя

Изготовитель гарантирует соответствие изделий требованиям настоящих технических условий при соблюдении потребителем условий эксплуатации, транспортирования и хранения.
Гарантийный срок эксплуатации изделий – 12 месяцев со дня продажи.

В паспорте вашего изделия имеется QR-код, который нужно использовать для скачивания гарантийного талона.

1) *Сканируйте QR-код с помощью мобильного устройства.*
2) *Перейдите в руководство по эксплуатации, отсканировав QR-код.*
3) *Скачайте руководство по эксплуатации. Гарантийный талон является приложением к руководству.*
4) *Заполните гарантийный талон в случае возникновения гарантийного случая. Укажите информацию, такую как ФИО владельца, адрес, номер телефона, номер модели, идентификационный номер изделия указанный на маркировке: XXX.YYYY.ZZZZZZZ и дату подписания УПД.*
5) *Подпишите заполненный гарантийный талон и храните его с другими документами на изделие.*
6) *Обратитесь к производителю при необходимости.*

ВНИМАНИЕ:

Дата начала гарантийного срока исчисляется с момента подписания УПД.

16.1 ГАРАНТИЙНЫЙ ТАЛОН

ГАРАНТИЙНЫЙ ТАЛОН

на ремонт (замену) в течение гарантийного срока медицинского изделия

Набор мебели для клинико-диагностических лабораторий

по ТУ 9452-013-13305037-2010:

Номер и дата выпуска _____ (дата выпуска) _____ (номер выпуска) _____ (артикул)

Приобретен _____ (дата, подпись и штамп торгующей организации)

Введен в эксплуатацию _____ (дата ввода в эксплуатацию)

Принят на гарантийное обслуживание ремонтным предприятием Города _____ (дата ввода в эксплуатацию)

Руководитель ремонтного предприятия _____ (подпись, М.П.)

17 Перечень стандартов применяемых в руководстве

ГОСТ 15150-69 Машины, приборы и другие технические изделия. Исполнения для различных климатических районов. Категории, условия эксплуатации, хранения и транспортирования в части воздействия климатических факторов внешней среды

ГОСТ 25644-96 Средства моющие синтетические порошкообразные. Общие технические требования

ГОСТ Р 50444-2020 Приборы, аппараты и оборудование медицинские. Общие технические требования

МУ-287-113 Методические указания по дезинфекции, предстерилизационной очистке и стерилизации изделий медицинского назначения

ТУ 6-01-4689387-16-89 Хлорамин Б технический

СанПиН 2.1.3684-21 Санитарно-эпидемиологические требования к содержанию территорий городских и сельских поселений, к водным объектам, питьевой воде и питьевому водоснабжению населения, атмосферному воздуху, почвам, жилым помещениям, эксплуатации производственных, общественных помещений, организации и проведению санитарно-противоэпидемических (профилактических) мероприятий"

Приложение А. Комплектация

Набор мебели для клинико-диагностических лабораторий по ТУ 9452-013-13305037-2010
В составе:

1. Стол врача-лаборанта – 1 шт.
   варианты исполнения:
   - 1.1. Стол врача-лаборанта СВЛ-1, в составе:
     - стол в собранном виде – 1 шт.
     - ключ от замка (при необходимости) – 2 шт.
     - паспорт – 1 экз.
   - 1.2. Стол врача-лаборанта СВЛ-2, в составе:
     - стол в собранном виде – 1 шт.
     - ключ от замка (при необходимости) – от 2 до 4 шт.
     - паспорт – 1 экз.
   - 1.3. Стол врача-лаборанта СВЛ-3, в составе:
     - стол в собранном виде – 1 шт.
     - ключ от замка (при необходимости) – от 5 до 6 шт.
     - паспорт – 1 экз.
   - 1.4. Стол врача-лаборанта СКДЛ 1-1, в составе:
     - стол в собранном виде – 1 шт.
     - паспорт – 1 экз.
   - 1.5. Стол врача-лаборанта СКДЛ 1-2, в составе:
     - стол в собранном виде – 1 шт.
     - паспорт – 1 экз.
   - 1.6. Стол врача-лаборанта СКДЛ 1-3, в составе:
     - стол в собранном виде – 1 шт.
     - паспорт – 1 экз.
   - 1.7. Стол врача-лаборанта СКДЛ 1-4, в составе:
     - стол в собранном виде – 1 шт.
     - паспорт – 1 экз.
   - 1.8. Стол врача-лаборанта СЛ-3, в составе:
     - стол в собранном виде – 1 шт.
     - ключ от замка (при необходимости) – от 2 до 12 шт.
     - паспорт – 1 экз.
   - 1.9. Стол врача-лаборанта СЛ-4, в составе:
     - столешница – 1 шт.
     - пристеночный борт – 1 шт.
     - тумба – 3 шт.
     - комплект фурнитуры (Шкант 8х30 – 12 шт., Дюбель ввинчиваемый L30 – 12 шт., Стяжка эксцентриковая, полка 15 мм, без буртика – 12 шт., Заглушка для эксцентрика серый – 12 шт., Евровинт 7х50 под шестигранник – 5 шт.) – 1 шт.
     - ключ от замка (при необходимости) – от 2 до 16 шт.
     - паспорт – 1 экз.
2. Стол вспомогательный угловой СКДЛ 3-1 (при необходимости) – 1 шт.
   в составе:
   - стол в собранном виде – 1 шт.
   - ключ от замка (при необходимости) – 2 шт.
   - паспорт – 1 экз.
3. Стол вспомогательный угловой с мойкой СКДЛ 3-2 (при необходимости) – 1 шт.
   в составе:
   - тумба – 1 шт.
   - раковина – 1 шт.
   - смеситель (при необходимости) – 1 шт.
   - гибкая подводка для воды (при необходимости) – 2 шт.
   - сифон – 1 шт.
   - силикон – 1 шт.
   - ключ от замка (при необходимости) – 2 шт.
   - паспорт – 1 экз.
4. Стол для физических исследований СКДЛ 2-1 (при необходимости) – 1 шт.
   в составе:
   - стол в собранном виде – 1 шт.
   - ключ от замка (при необходимости) – от 2 до 18 шт.
   - паспорт – 1 экз.

5. Стол для химических исследований СКДЛ 2-2 (при необходимости) – 1 шт.
   в составе:
   – тумба – 1 шт.
   – раковина – 1 шт.
   – смеситель (при необходимости) – 1 шт.
   – гибкая подводка для воды (при необходимости) – 2 шт.
   – сифон – 1 шт.
   – силикон – 1 шт.
   – ключ от замка (при необходимости) – от 2 до 10 шт.
   – паспорт – 1 экз.
6. Стол лабораторный с надставкой СЛН-1 (при необходимости) – 1 шт.
   в составе:
   – стол в собранном виде – 1 шт.
   – паспорт – 1 экз.
7. Стол лабораторный СУ 850 (при необходимости) – 1 шт.
   в составе:
   – стол в собранном виде – 1 шт.
   – паспорт – 1 экз.
8. Стол лабораторный УНИКА (при необходимости) – 1 шт.
   варианты исполнения:
   8.1. Стол лабораторный УНИКА С 600, в составе:
   – стол в собранном виде – 1 шт.
   – паспорт – 1 экз.
   8.2. Стол лабораторный УНИКА С 900, в составе:
   – стол в собранном виде – 1 шт.
   – паспорт – 1 экз.
   8.3. Стол лабораторный УНИКА С 1200, в составе:
   – стол в собранном виде – 1 шт.
   – паспорт – 1 экз.
   8.4. Стол лабораторный УНИКА С 1500, в составе:
   – стол в собранном виде – 1 шт.
   – паспорт – 1 экз.
9. Стол островной (при необходимости) – 1 шт.
   варианты исполнения:
   9.1. Стол островной СКДЛ-4, в составе:
   – тумба – 2 шт.
   – столешница – 1 шт.
   – надставка – 1 шт.
   – комплект фурнитуры (Шкант 8х30 – 20 шт., Дюбель ввинчиваемый L30 – 20 шт., Стяжка эксцентриковая, полка 15 мм, без буртика – 20 шт., Заглушка для эксцентрика серый – 20 шт., Евровинт 7х50 под шестигранник – 2 шт.) – 1 шт.
   – ключ от замка (при необходимости) – от 2 до 20 шт.
   – паспорт – 1 экз.
   9.2. Стол островной СКДЛ 4-2, в составе:
   – тумба – 3 шт.
   – столешница – 1 шт.
   – надставка – 1 шт.
   – комплект фурнитуры (Шкант 8х30 – 28 шт., Дюбель ввинчиваемый L30 – 28 шт., Стяжка эксцентриковая, полка 15 мм, без буртика – 28 шт., Заглушка для эксцентрика серый – 28 шт., Евровинт 7х50 под шестигранник – 2 шт.) – 1 шт.
   – ключ от замка (при необходимости) – от 2 до 32 шт.
   – паспорт – 1 экз.

10. Стол островной с мойкой СКДЛ 4-1 (при необходимости) – 1 шт.
в составе:
- тумба – 2 шт.
- столешница – 1 шт.
- надставка – 1 шт.
- раковина – 2 шт.
- смеситель (при необходимости) – 2 шт.
- гибкая подводка для воды (при необходимости) – 2 шт.
- сифон – 2 шт.
- комплект фурнитуры (Шкант 8х30 – 29 шт., Дюбель ввинчиваемый L30 – 29 шт., Стяжка эксцентриковая, полка 15 мм, без буртика – 29 шт., Заглушка для эксцентрика серый – 29 шт., Евровинт 7х50 под шестигранник – 2 шт.) – 1 шт.
- герметик – 1 шт.
- ключ от замка (при необходимости) – от 2 до 38 шт.
- паспорт – 1 экз.

11. Стол-тумба с двойной мойкой СТМ-2 (при необходимости) – 1 шт.
в составе:
- тумба – 1 шт.
- раковина – 1 шт.
- смеситель (при необходимости) – 2 шт.
- гибкая подводка для воды (при необходимости) – 4 шт.
- сифон – 2 шт.
- силикон – 1 шт.
- ключ от замка (при необходимости) – 2 шт.
- паспорт – 1 экз.

12. Стол-тумба с мойкой (при необходимости) – 1 шт.
варианты исполнения:

12.1. Стол-тумба с мойкой СТМ-1, в составе:
- тумба – 1 шт.
- раковина – 1 шт.
- смеситель (при необходимости) – 1 шт.
- гибкая подводка для воды (при необходимости) – 2 шт.
- сифон – 1 шт.
- силикон – 1 шт.
- ключ от замка (при необходимости) – 2 шт.
- паспорт – 1 экз.

12.2. Стол-тумба с мойкой СТСМ-2, в составе:
- тумба – 1 шт.
- раковина – 1 шт.
- смеситель (при необходимости) – 1 шт.
- гибкая подводка для воды (при необходимости) – 2 шт.
- сифон – 1 шт.
- силикон – 1 шт.
- ключ от замка (при необходимости) – от 2 до 4 шт.
- паспорт – 1 экз.

12.3. Стол-тумба с мойкой СТСМ-3, в составе:
- тумба – 1 шт.
- раковина – 1 шт.
- смеситель (при необходимости) – 1 шт.
- гибкая подводка для воды (при необходимости) – 2 шт.
- сифон – 1 шт.
- силикон – 1 шт.
- ключ от замка (при необходимости) – от 2 до 6 шт.
- паспорт – 1 экз.

12.4. Стол-тумба с мойкой СТСМ-4, в составе:
- тумба – 1 шт.
- раковина – 1 шт.
- смеситель (при необходимости) – 1 шт.
- гибкая подводка для воды (при необходимости) – 2 шт.
- сифон – 1 шт.
- силикон – 1 шт.
- ключ от замка (при необходимости) – от 2 до 8 шт.
- паспорт – 1 экз.

13. Тележка ТП-1 (при необходимости) – 1 шт.
в составе:
– тележка в собранном виде – 1 шт.
– паспорт – 1 экз.
14. Тумба для хранения лабораторного инструментария и расходных материалов – 1 шт.
варианты исполнения:
14.1. Тумба для хранения лабораторного инструментария и расходных материалов ТП 1-1, в составе:
– тумба в собранном виде – 1 шт.
– ключ от замка (при необходимости) – 2 шт.
– паспорт – 1 экз.
14.2. Тумба для хранения лабораторного инструментария и расходных материалов ТП 1-2, в составе:
– тумба в собранном виде – 1 шт.
– ключ от замка (при необходимости) – от 2 до 4 шт.
– паспорт – 1 экз.
14.3. Тумба для хранения лабораторного инструментария и расходных материалов ТП 1-3, в составе:
– тумба в собранном виде – 1 шт.
– ключ от замка (при необходимости) – от 2 до 6 шт.
– паспорт – 1 экз.
14.4. Тумба для хранения лабораторного инструментария и расходных материалов ТП 1-4, в составе:
– тумба в собранном виде – 1 шт.
– ключ от замка (при необходимости) от 2 до 8 шт.
– паспорт – 1 экз.
15. Тумба лабораторная (при необходимости) – 1 шт.
варианты исполнения:
15.1. Тумба лабораторная СТС-1, в составе:
– тумба в собранном виде – 1 шт.
– ключ от замка (при необходимости) – 2 шт.
– паспорт – 1 экз.
15.2. Тумба лабораторная СТС-2, в составе:
– тумба в собранном виде – 1 шт.
– ключ от замка (при необходимости) – от 2 до 4 шт.
– паспорт – 1 экз.
15.3. Тумба лабораторная СТС-3, в составе:
– тумба в собранном виде – 1 шт.
– ключ от замка (при необходимости) – от 2 до 6 шт.
– паспорт – 1 экз.
15.4. Тумба лабораторная СТС-4, в составе:
– тумба в собранном виде – 1 шт.
– ключ от замка (при необходимости) – от 2 до 8 шт.
– паспорт – 1 экз.
15.5. Тумба лабораторная СТС-5, в составе:
– тумба в собранном виде – 1 шт.
– ключ от замка (при необходимости) – от 2 до 8 шт.
– паспорт – 1 экз.
15.6. Тумба лабораторная ТК 600-1, в составе:
– тумба в собранном виде – 1 шт.
– ключ от замка (при необходимости) – 2 шт.
– паспорт – 1 экз.
15.7. Тумба лабораторная ТК 600-2, в составе:
– тумба в собранном виде – 1 шт.
– ключ от замка (при необходимости) – от 2 до 4 шт.
– паспорт – 1 экз.
15.8. Тумба лабораторная ТК 600-3, в составе:
– тумба в собранном виде – 1 шт.
– ключ от замка (при необходимости) – от 2 до 6 шт.
– паспорт – 1 экз.
15.9. Тумба лабораторная ТК 600-4, в составе:
– тумба в собранном виде – 1 шт.
– ключ от замка (при необходимости) – от 2 до 8 шт.
– паспорт – 1 экз.
15.10. Тумба лабораторная ТК 900-1, в составе:
– тумба в собранном виде – 1 шт.
– ключ от замка (при необходимости) – 2 шт.
– паспорт – 1 экз.

15.11. Тумба лабораторная ТПП-1, в составе:
- тумба в собранном виде – 1 шт.
- ключ от замка (при необходимости) – от 2 до 4 шт.
- паспорт – 1 экз.

15.12. Тумба лабораторная ТПП-2, в составе:
- тумба в собранном виде – 1 шт.
- ключ от замка (при необходимости) – 2 шт.
- паспорт – 1 экз.

16. Шкаф для лабораторной посуды (при необходимости) – 1 шт.
варианты исполнения:

16.1. Шкаф для лабораторной посуды ШЛ 1-1, в составе:
- шкаф (с замком или без) в собранном виде – 1 шт.
- ключ от замка (при необходимости) – от 2 до 8 шт.
- паспорт – 1 экз.

16.2. Шкаф для лабораторной посуды ШЛ 1-2, в составе:
- шкаф (с замком или без) в собранном виде – 1 шт.
- ключ от замка (при необходимости) – от 2 до 8 шт.
- паспорт – 1 экз.

17. Шкаф медицинский двустворчатый (при необходимости) – 1 шт.
варианты исполнения:

17.1. Шкаф медицинский двустворчатый ШДО-1, в составе:
- шкаф (с замком или без) в собранном виде – 1 шт.
- ключ от замка (при необходимости) – от 2 до 4 шт.
- паспорт – 1 экз.

17.2. Шкаф медицинский двустворчатый ШК-1, в составе:
- шкаф (с замком или без) в собранном виде – 1 шт.
- ключ от замка (при необходимости) – от 2 до 16 шт.
- паспорт – 1 экз.

17.3. Шкаф медицинский двустворчатый ШОН-1, в составе:
- шкаф (с замком или без) в собранном виде – 1 шт.
- ключ от замка (при необходимости) – от 2 до 4 шт.
- паспорт – 1 экз.

17.4. Шкаф медицинский двустворчатый ШХИ-1, в составе:
- шкаф (с замком или без) в собранном виде – 1 шт.
- ключ от замка (при необходимости) – от 2 до 4 шт.
- паспорт – 1 экз.

18. Шкаф медицинский навесной (при необходимости) – 1 шт.
варианты исполнения:

18.1. Шкаф медицинский навесной ШМН-1, в составе:
- шкаф (с замком или без) в собранном виде – 1 шт.
- ключ от замка (при необходимости) – от 2 до 4 шт.
- паспорт – 1 экз.

18.2. Шкаф медицинский навесной ШМН-2, в составе:
- шкаф (с замком или без) в собранном виде – 1 шт.
- ключ от замка (при необходимости) – от 2 до 4 шт.
- паспорт – 1 экз.

19. Шкаф медицинский одностворчатый (при необходимости) – 1 шт.
варианты исполнения:

19.1. Шкаф медицинский одностворчатый ШМ-1, в составе:
- шкаф (с замком или без) в собранном виде – 1 шт.
- ключ от замка (при необходимости) – 2 шт.
- паспорт – 1 экз.

19.2. Шкаф медицинский одностворчатый ШМ-2, в составе:
- шкаф (с замком или без) в собранном виде – 1 шт.
- ключ от замка (при необходимости) – от 2 до 4 шт.
- паспорт – 1 экз.

20. Шкаф медицинский одностворчатый с сейфом ШМ-3 (при необходимости) – 1 шт.
в составе:
- шкаф (с замком или без) в собранном виде – 1 шт.
- ключ от замка (при необходимости) – от 2 до 6 шт.
- паспорт – 1 экз.

21. Руководство по эксплуатации по QR-коду или по запросу на бумажном настоятеле – 1 шт.

Приложение А) Инструкция по сборке

А.1) Стол врача-лаборанта, модель СЛ-4

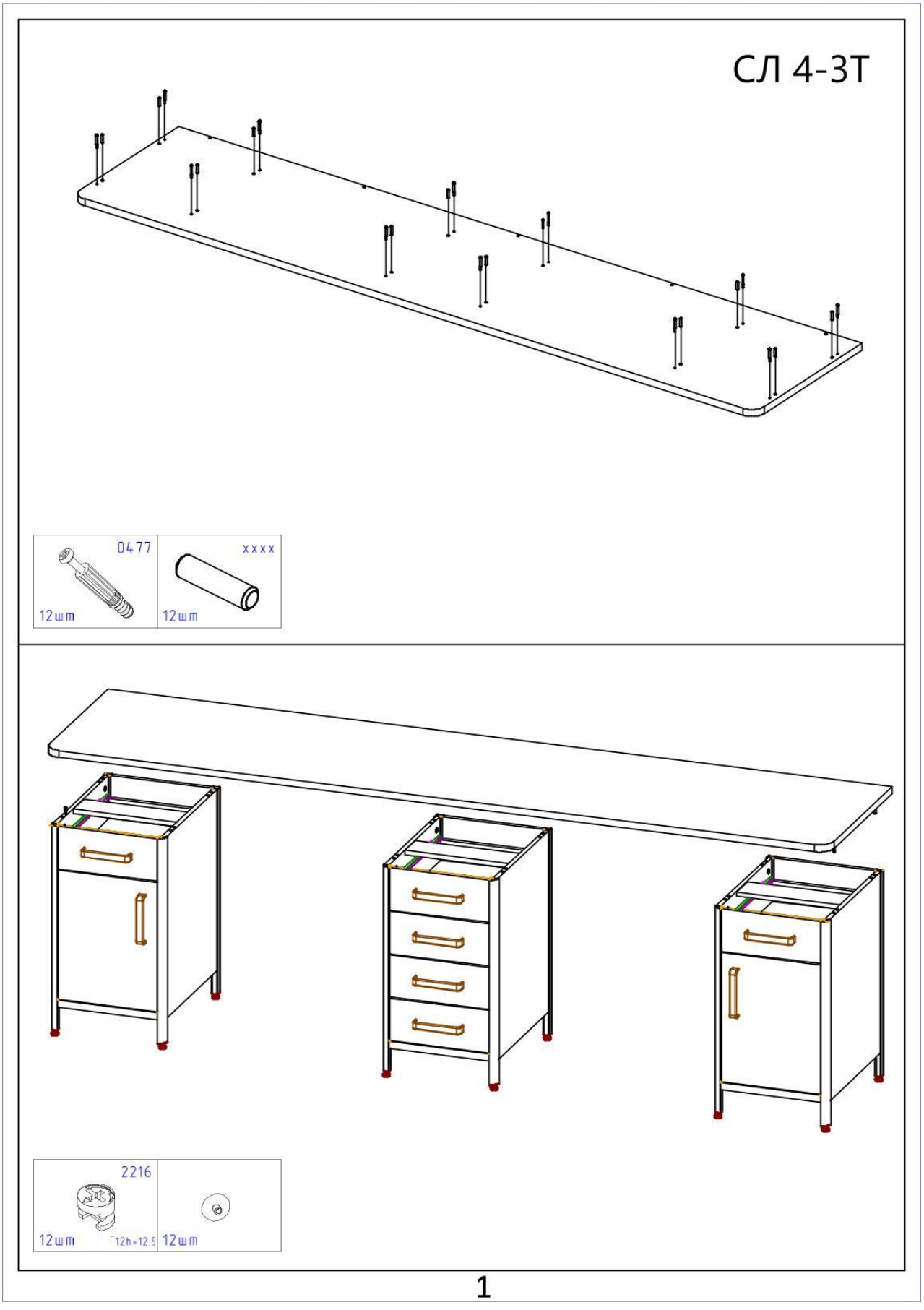

СЛ 4-3Т

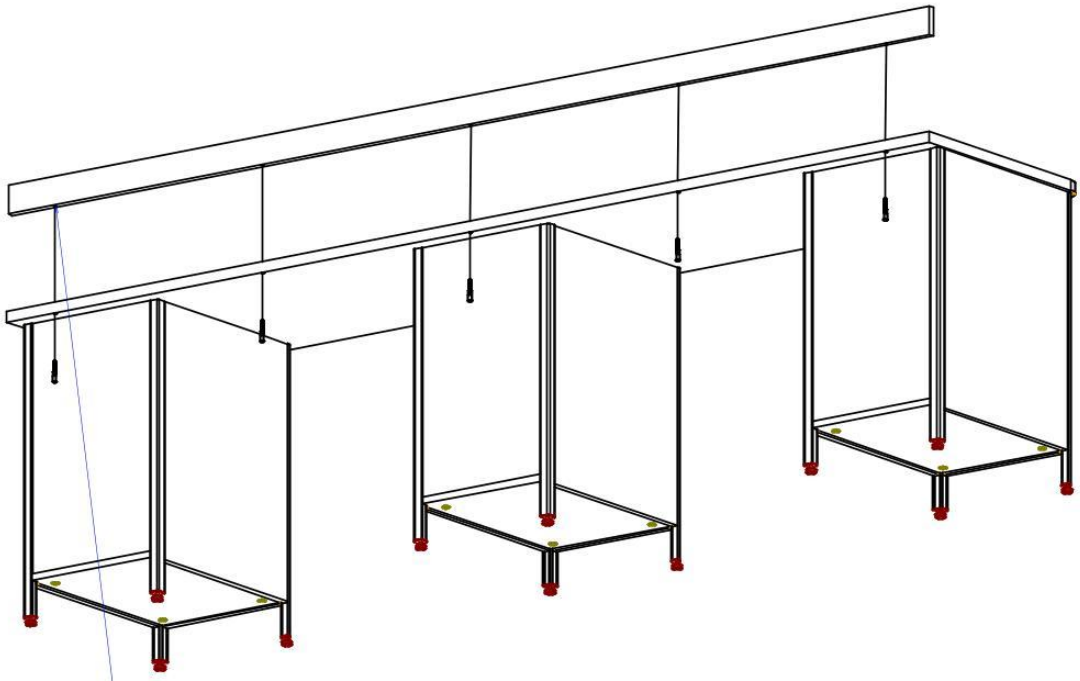

при установке бортиков,
отверстия в нижней части столешницы нужно досверлить



А.2) Стол вспомогательный угловой с мойкой, модель СКДЛ 3-2

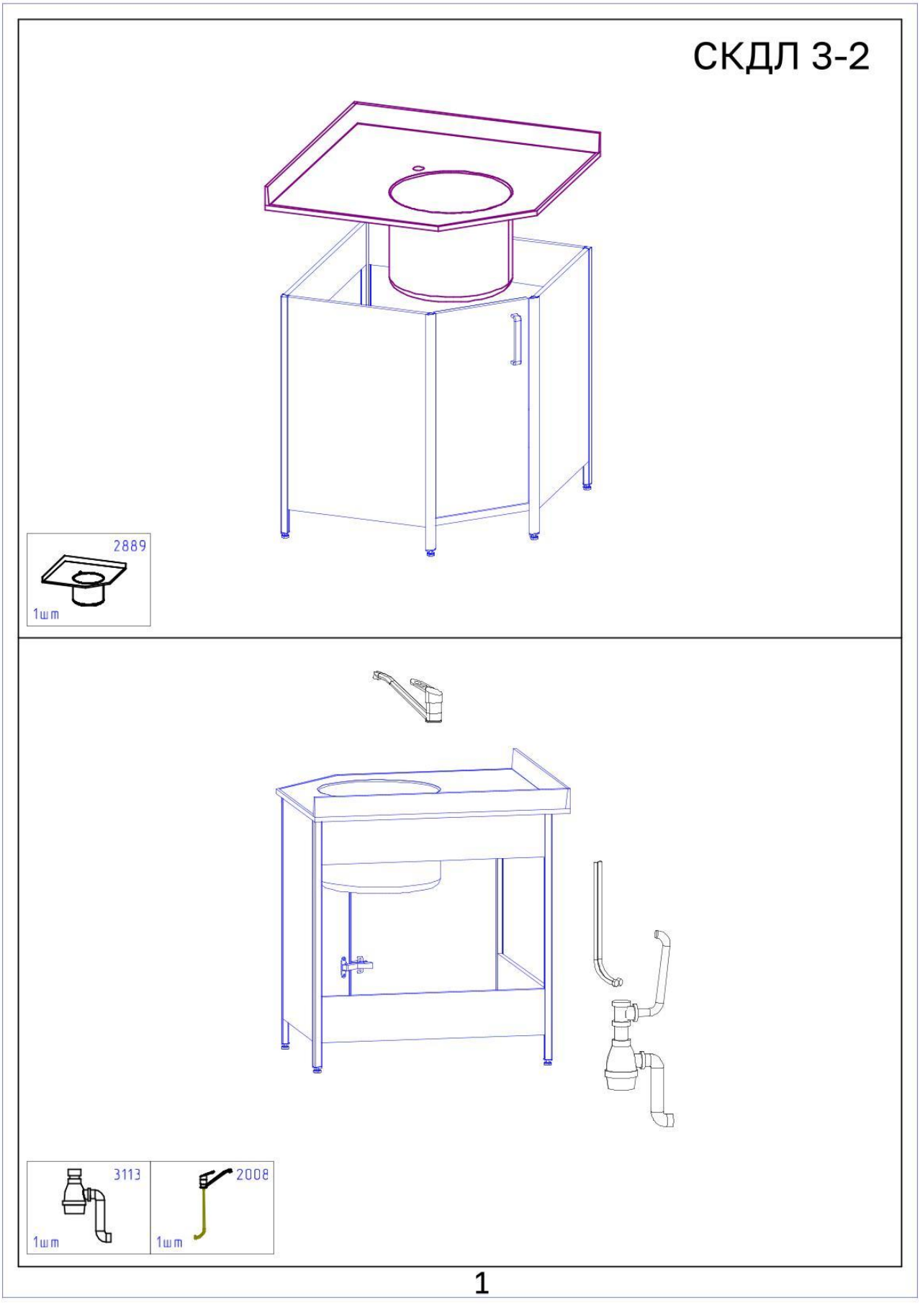

А.3) Стол для химических исследований, модель СКДЛ 2-2

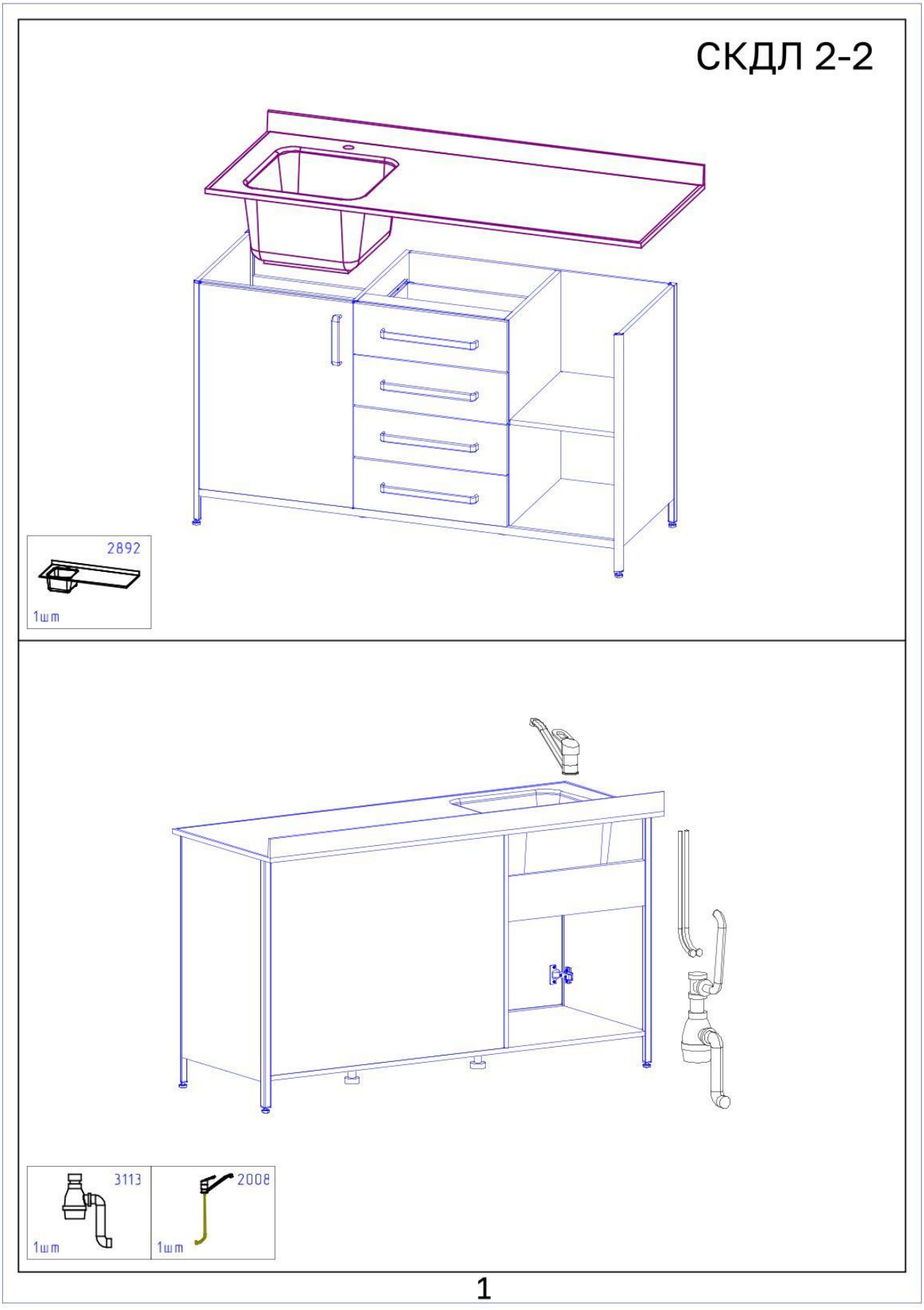

А.4) Стол островной, модель СКДЛ-4

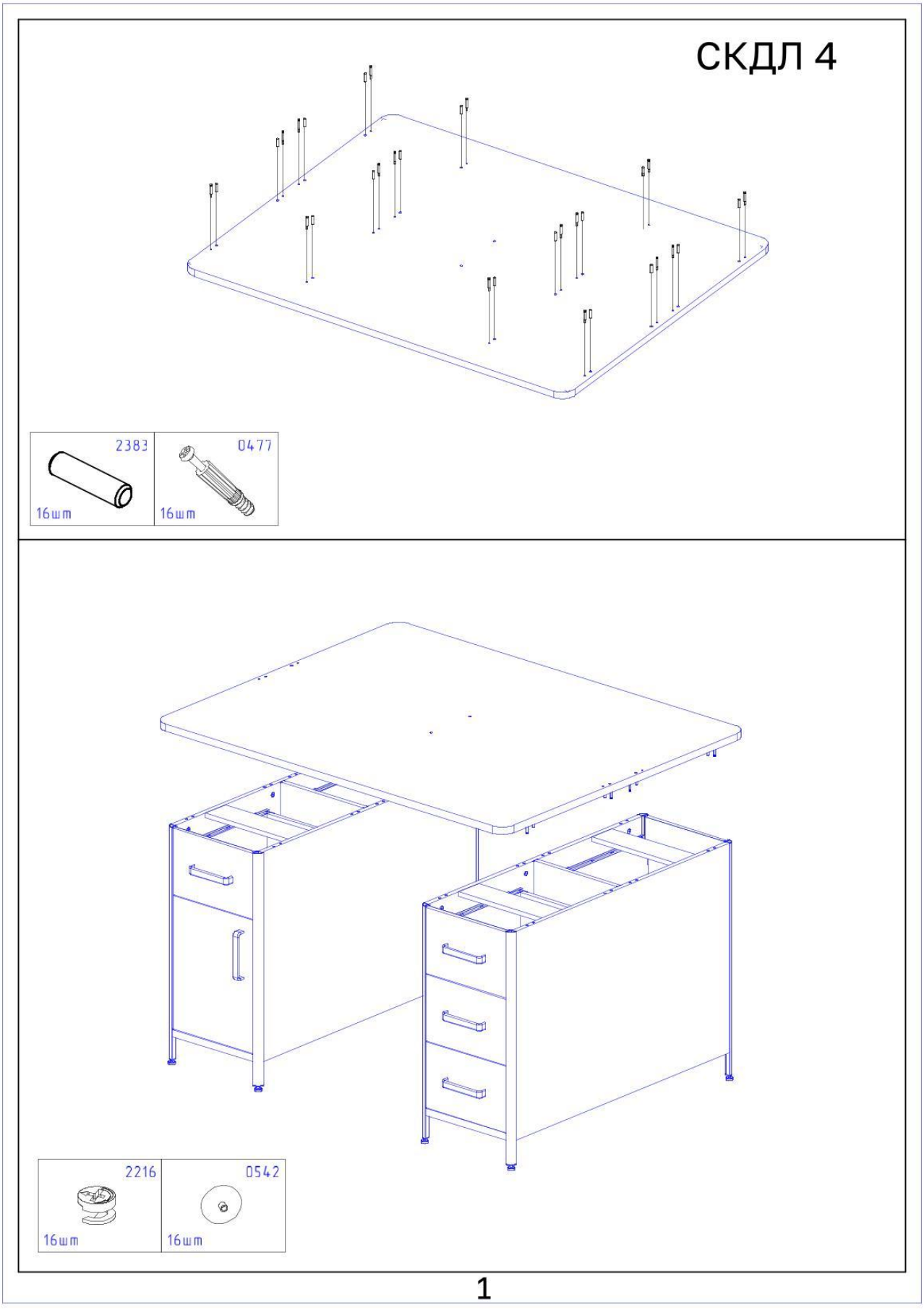

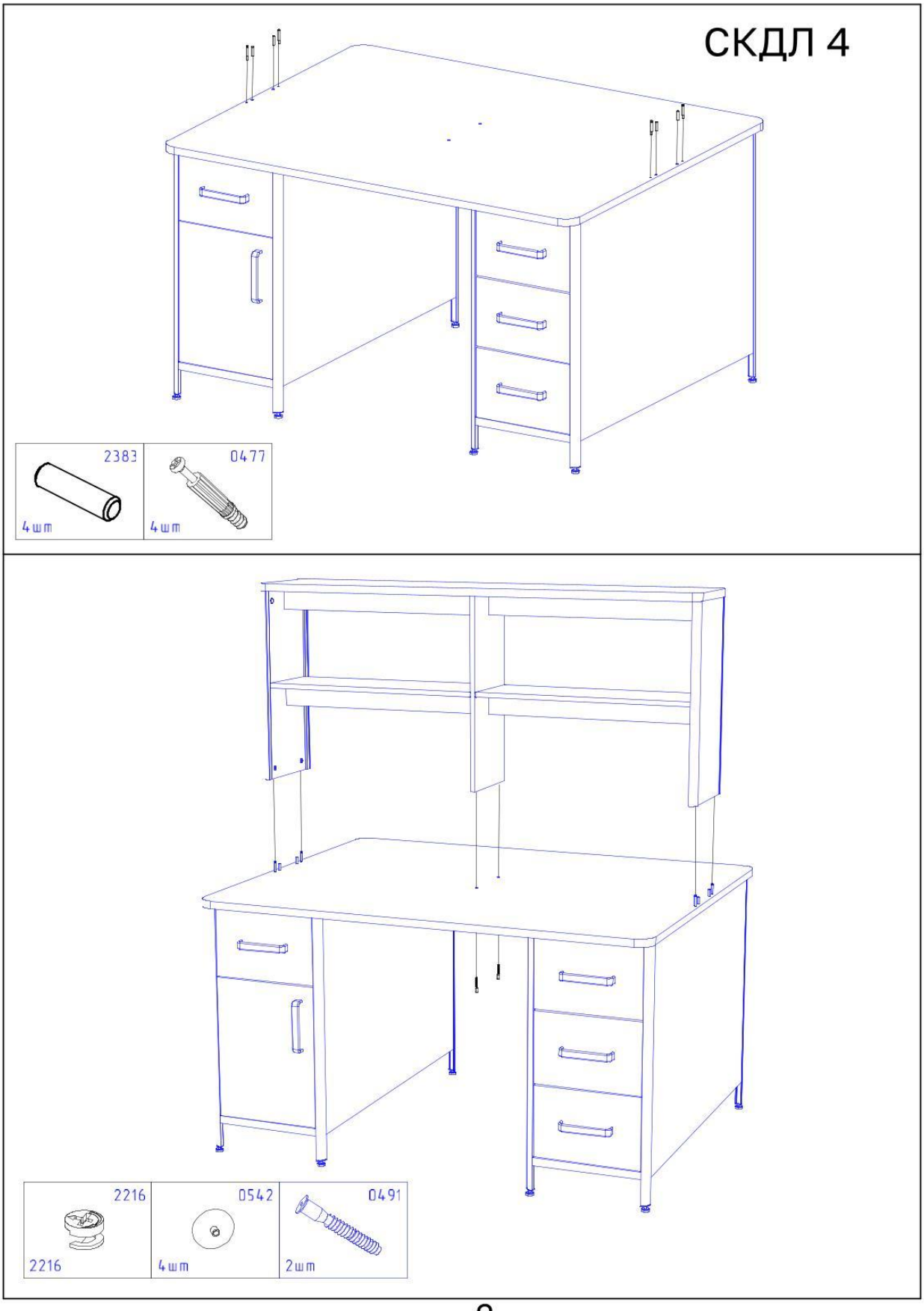

2

А.5) Стол островной, модель СКДЛ 4-2

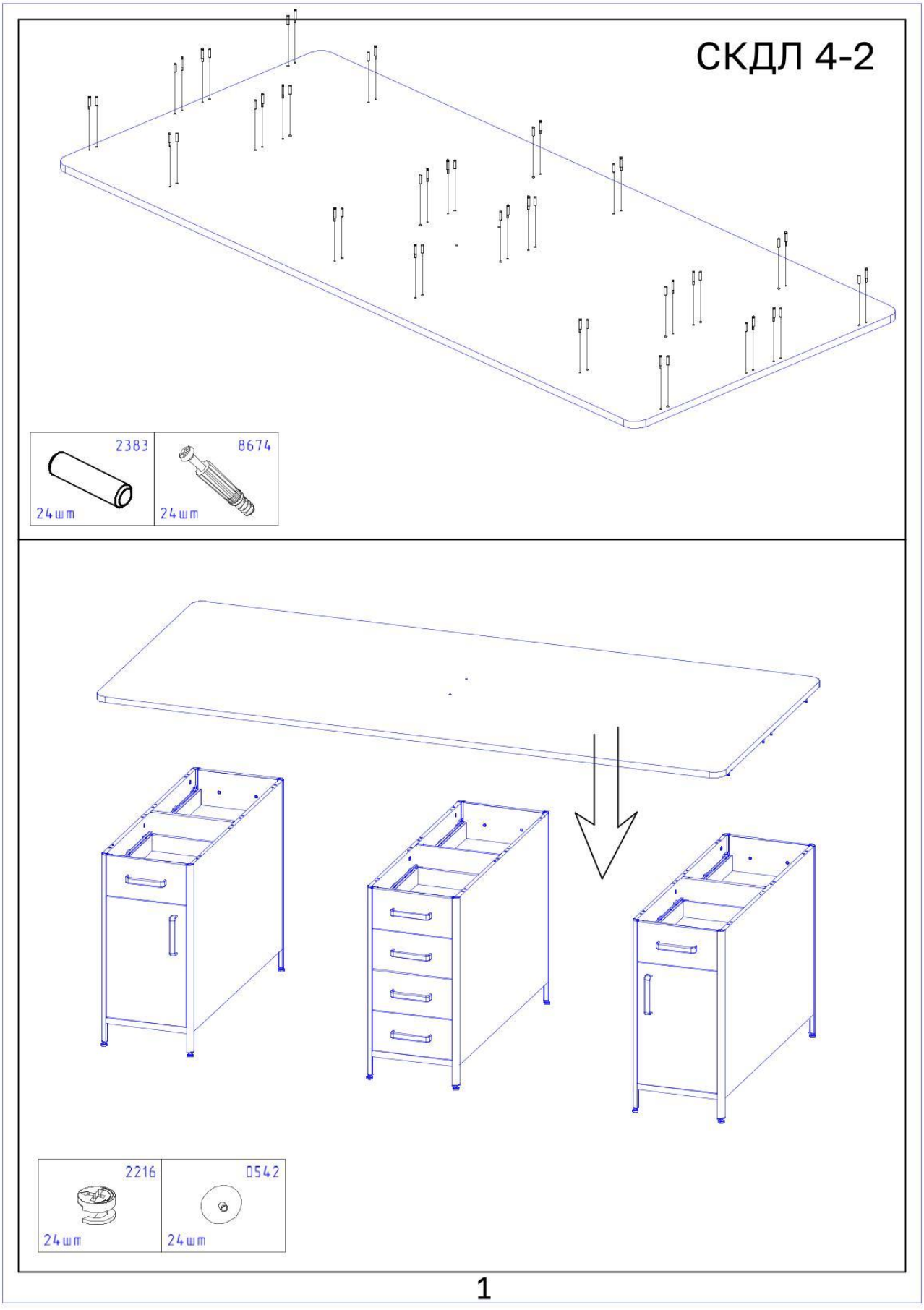

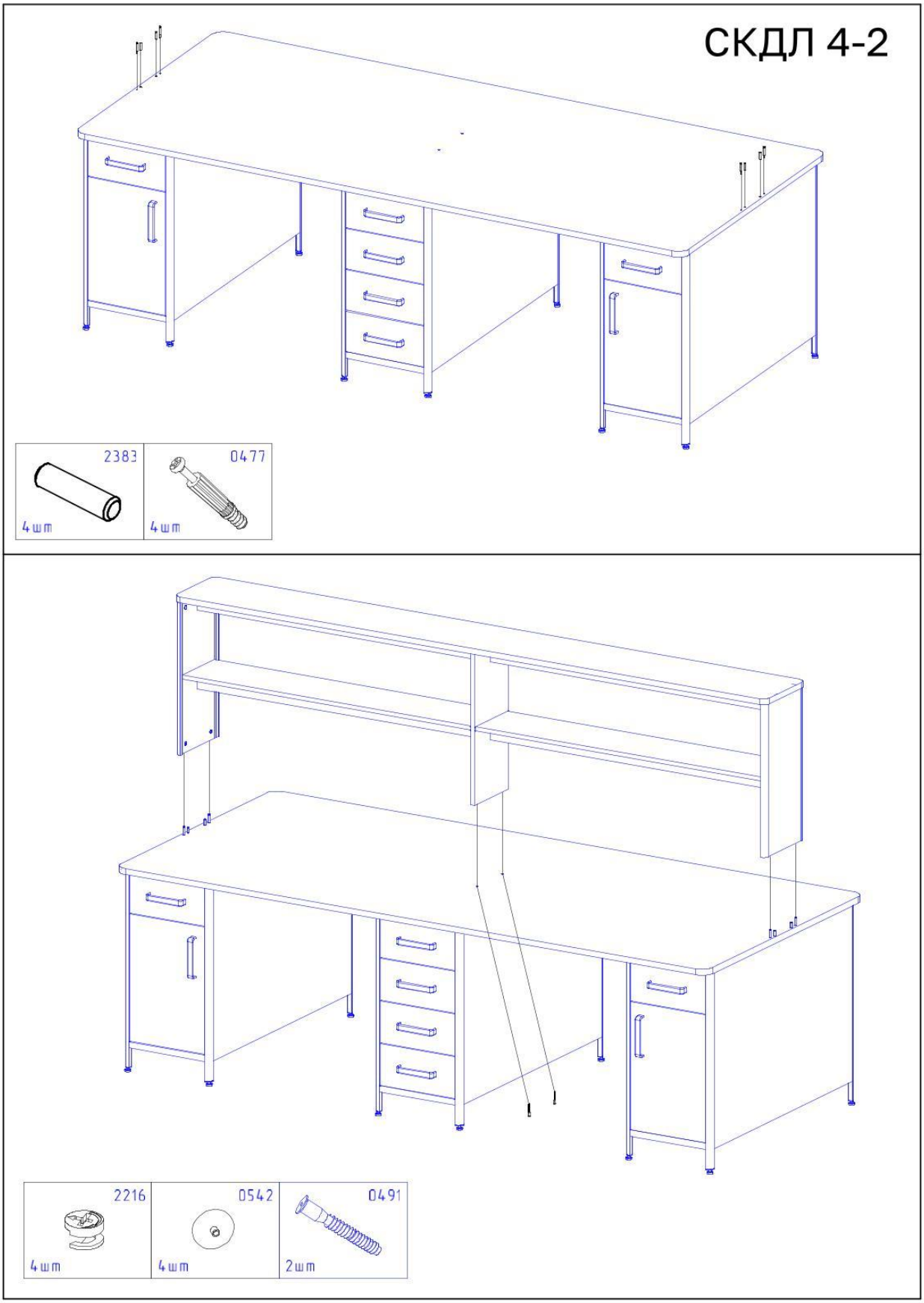

2

А.6) Стол островной с мойкой, модель СКДЛ 4-1

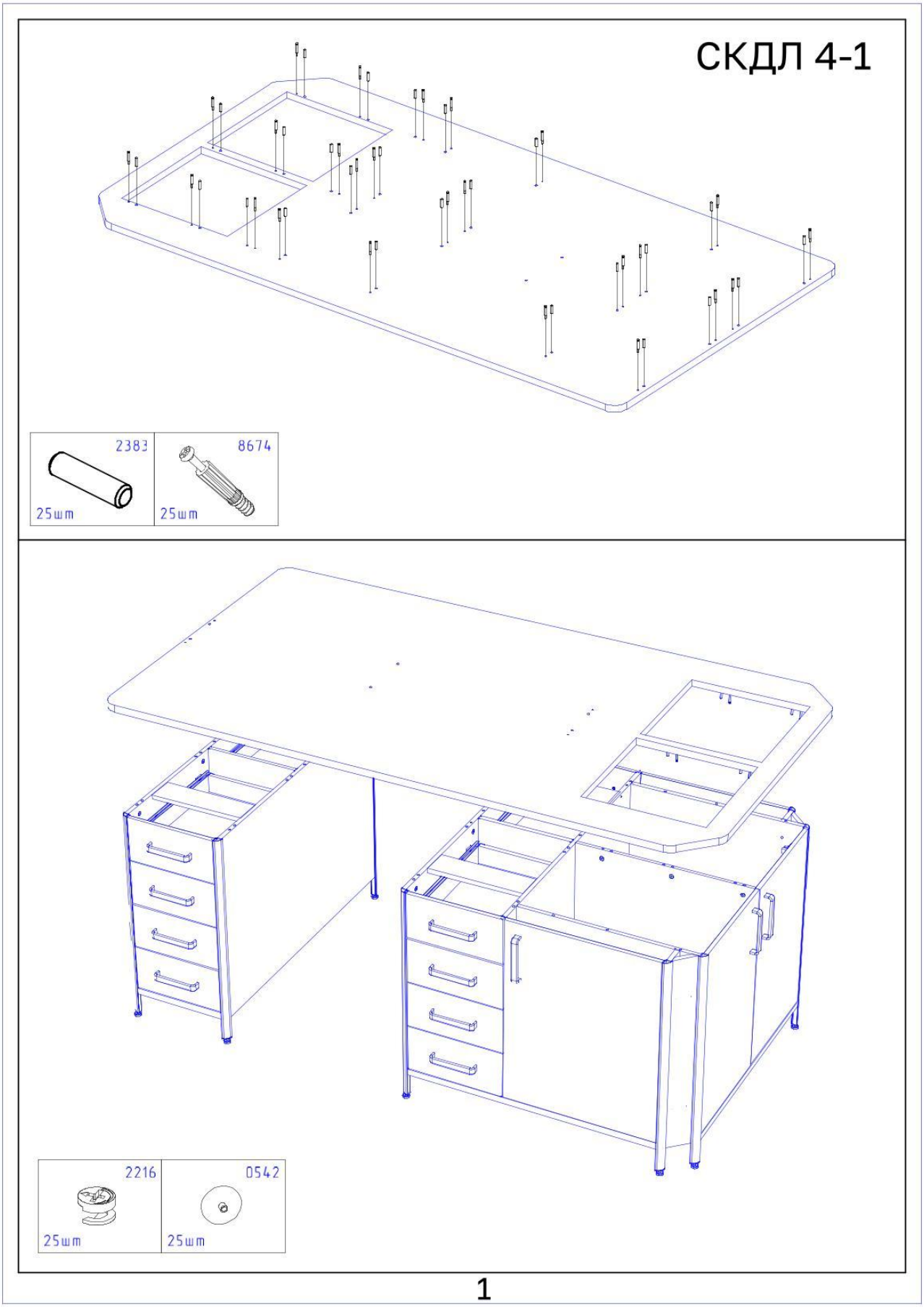

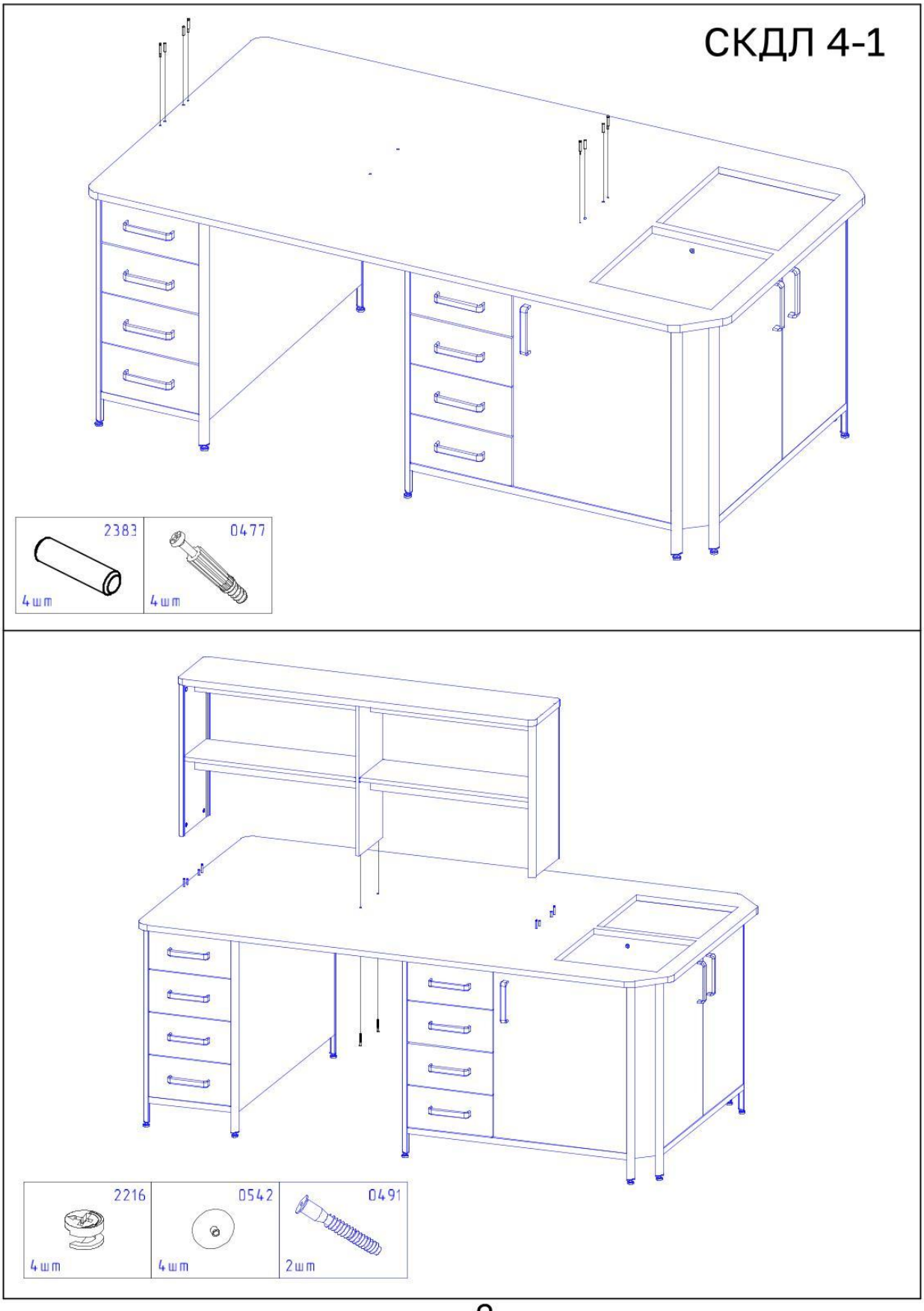
СКДЛ 4-1
2383
4 шт
0477
4 шт
2216
4 шт
0542
4 шт
0491
2 шт
2

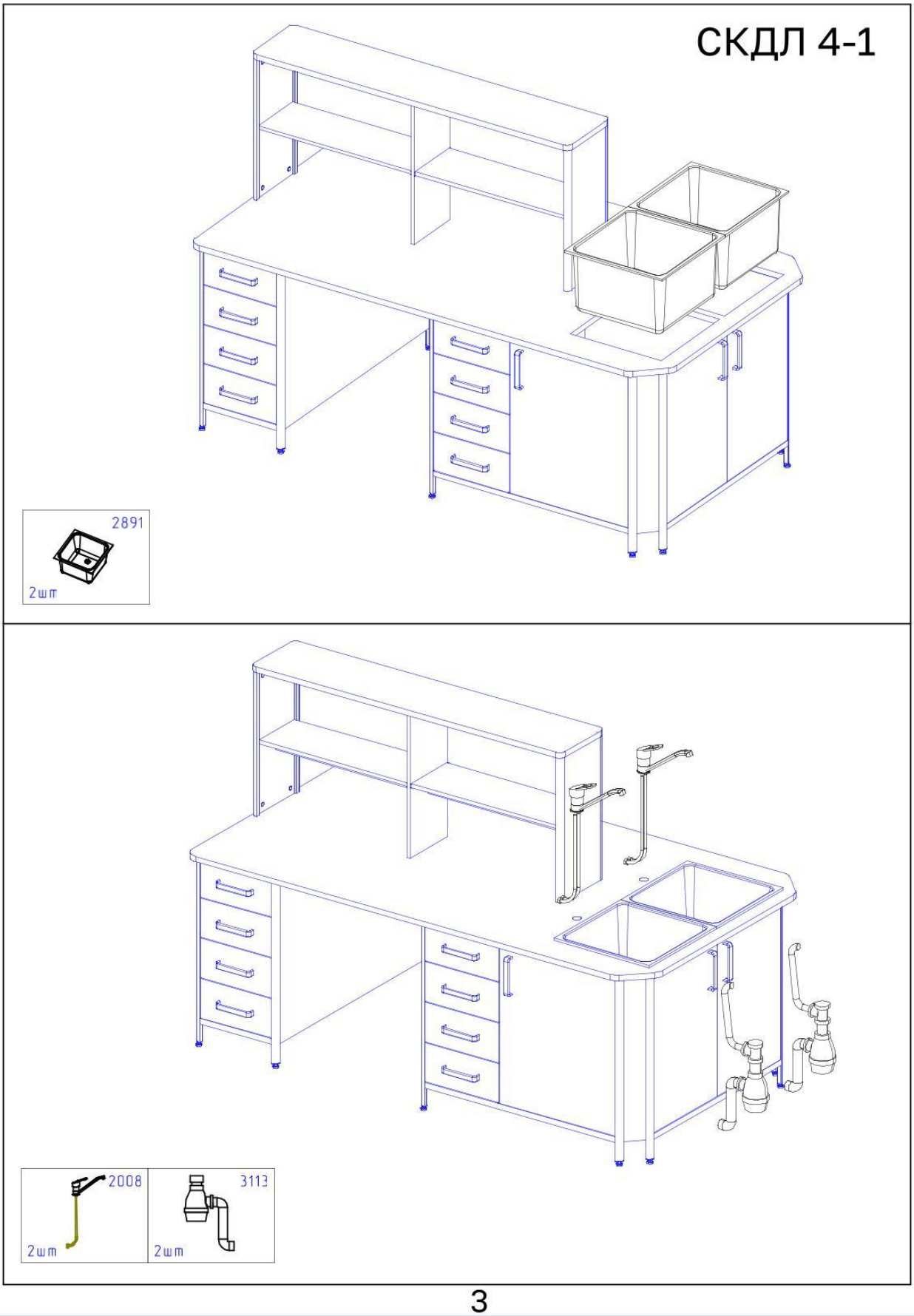

3

А.7) Стол-тумба с двойной мойкой, модель СТМ-2

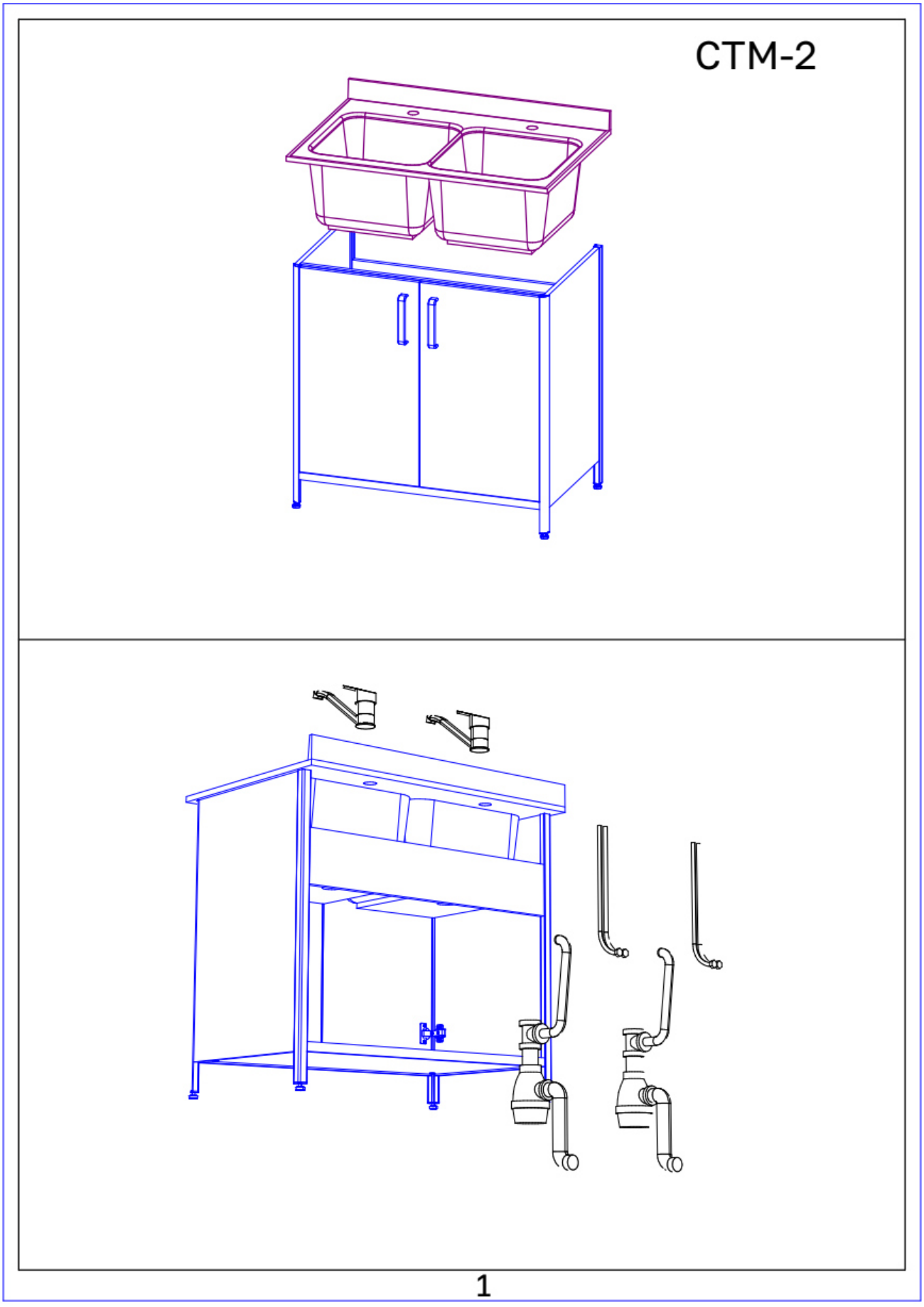

А.8) Стол-тумба с мойкой, модель СТМ-1

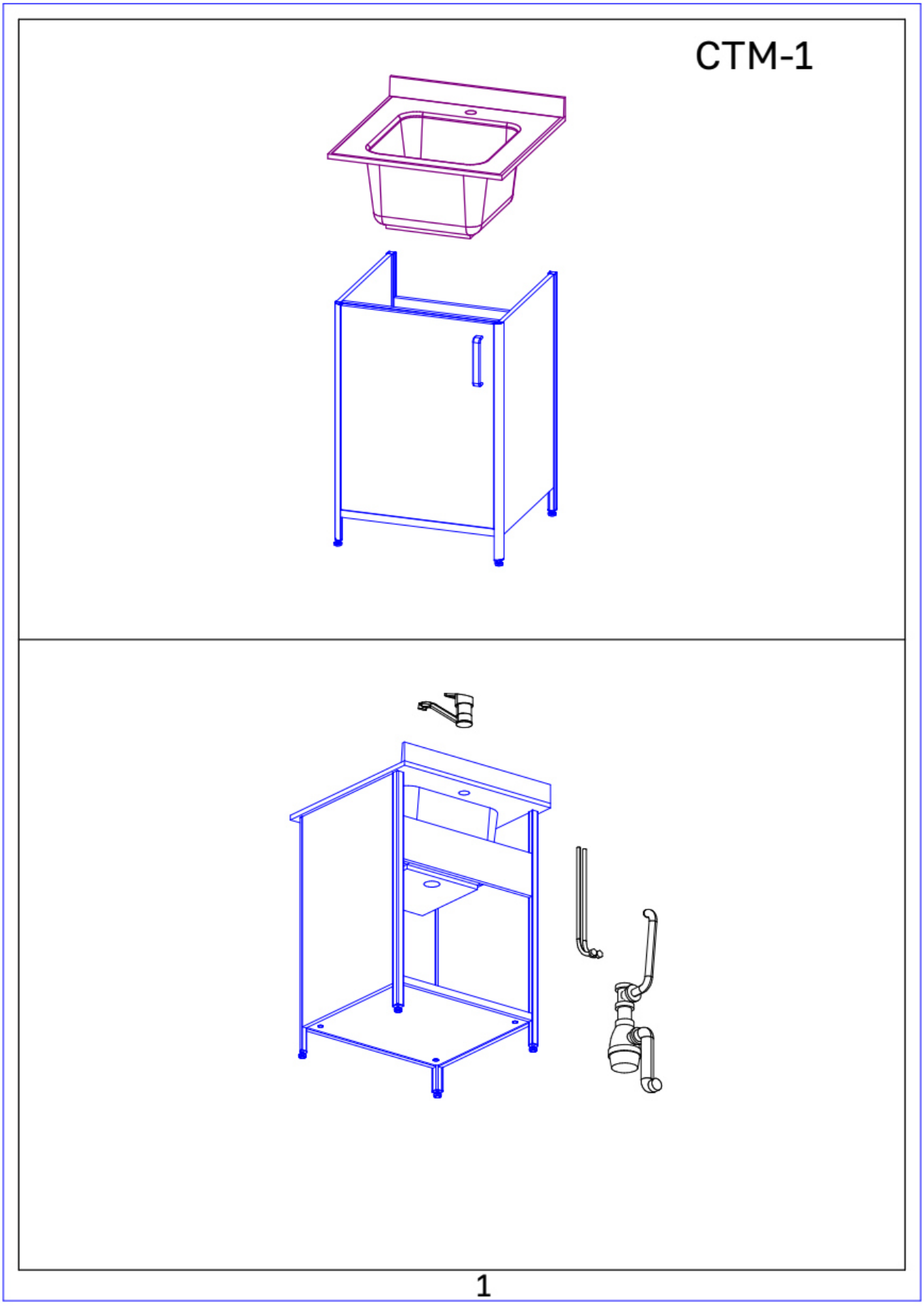

А.9) Стол-тумба с мойкой, модель СТСМ-2

СТСМ-2

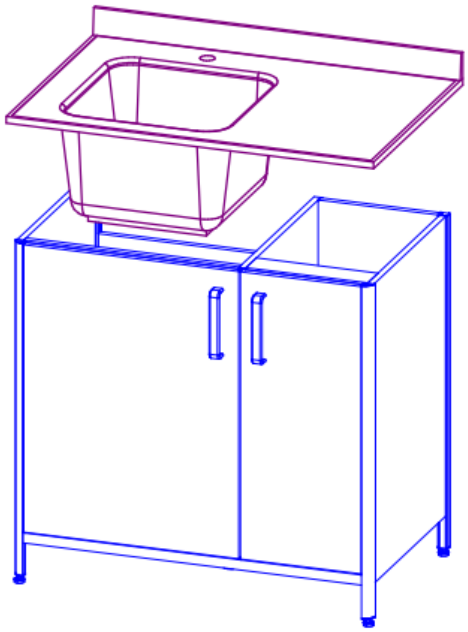

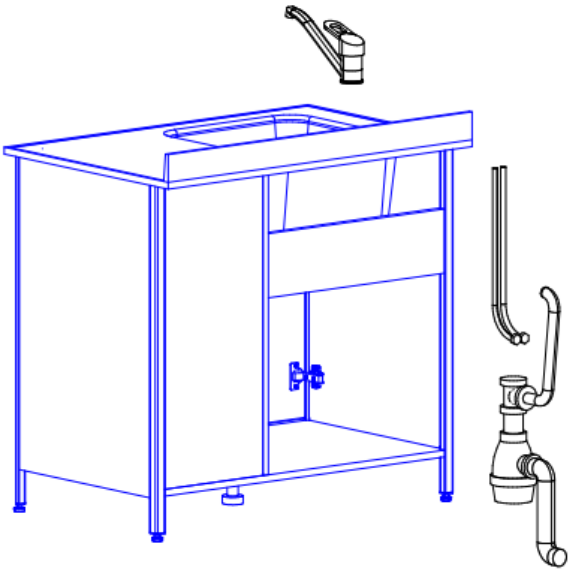

1

А.10) Стол-тумба с мойкой, модель СТСМ-3

СТСМ-3

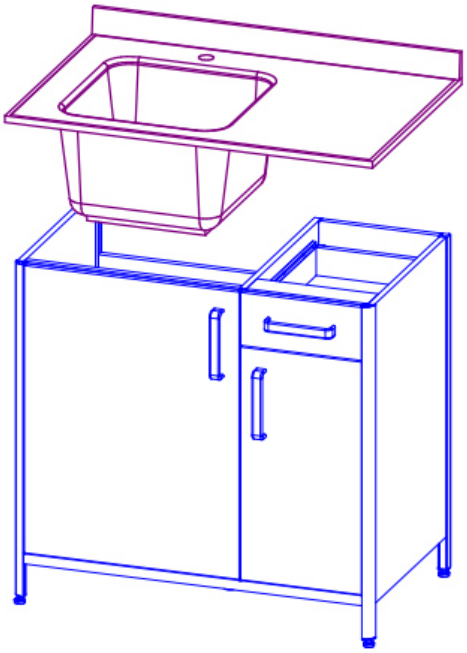

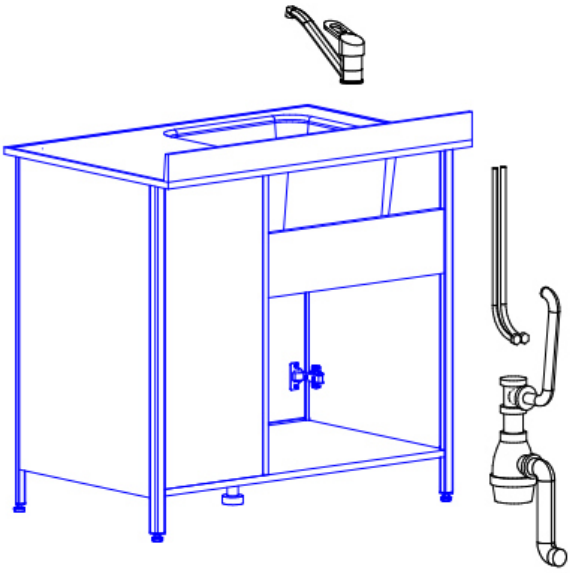

1

А.11)Стол-тумба с мойкой, модель СТСМ-4

СТСМ-4

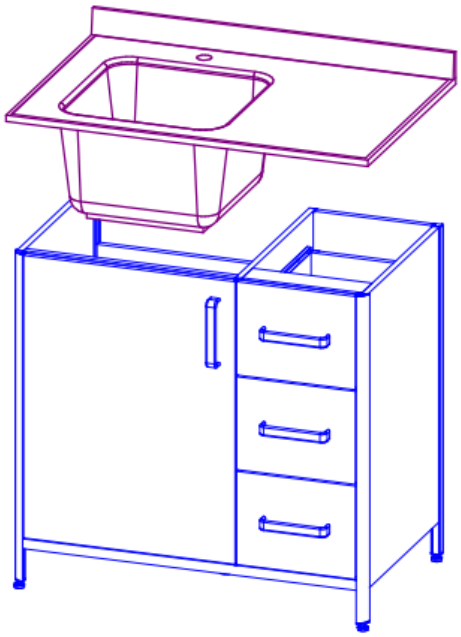

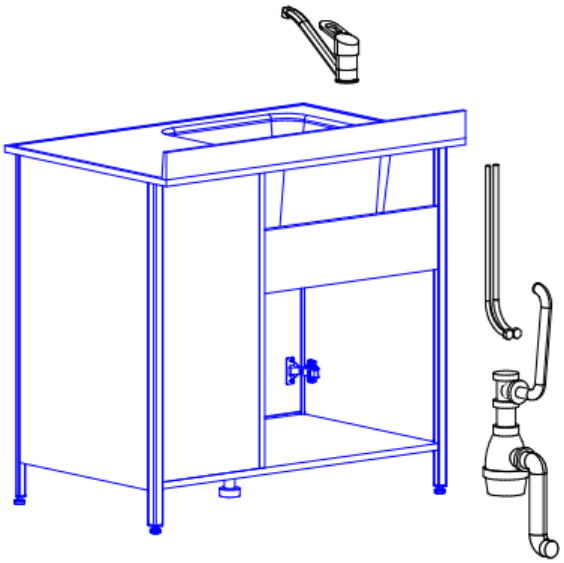

1

Прошито, прономеровано
и скреплено печатью и подписью 42
(сорок два)листа(ов)

Генеральный директор
ООО «Лабромед»

_____ В.М. Шиленков